SPX Flow Technology Sweden AB
Bryggavägen 113, 178 31 Ekerö, Sweden
tel +46 8 560 340 30 www.tigerholm.com

TIGEX 180 - Estabilizador de tiro

Instrucciones de instalación

0010835

Los estabilizadores de tiro se utilizan para garantizar unas condiciones de tiro adecuadas y reducir el riesgo de condensación en chimeneas. El instalador o el propietario deberá confirmar que se han obtenido las condiciones de tiro deseadas una vez montado el estabilizador. El Tigex 180 es estanco frente a la la sobrepresión que generalmente se produce al arrancar el quemador, evitando la fuga de gases a través de su compuerta. El Tigex 180 se instala en una Te de 90º, tanto en conductos asilados como de pared simple.

Montaje

El Tigex 180 debe instalarse con el eje en posición horizontal y la carcasa en posición vertical (Fig. 1). Compruebe que la compuerta del estabilizador de tiro se mueve libremente hasta la posición completamente. La compuerta no debe llegar a interrumpir el flujo de gases de la chimenea.

Fig. 1

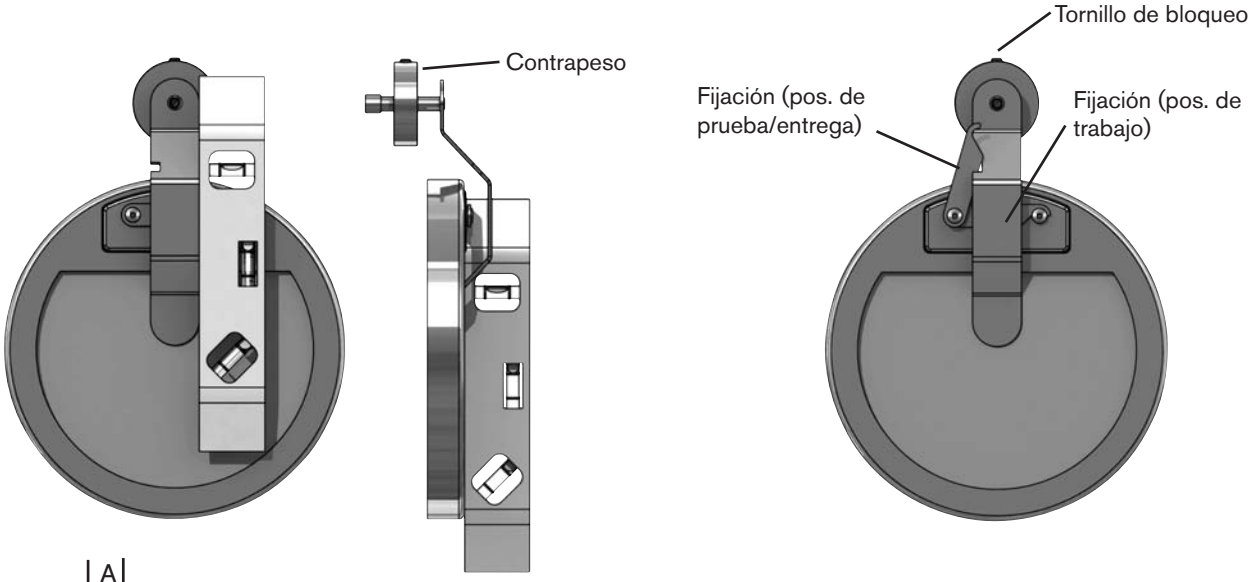

Fig. 2

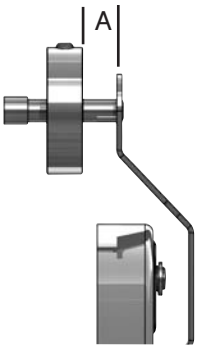

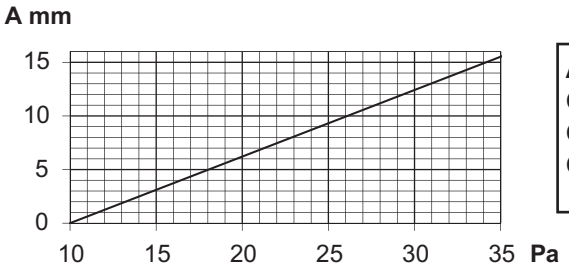

Ajustes generales:
Caldera de gasóleo: 10 Pa
Caldera de pellets: 15 Pa
Caldera de leña: 17–25 Pa

Ajuste de presión negativa (Fig. 2)

El ajuste de la presión negativa que abre la compuerta se lleva a cabo aflojando el tornillo de bloqueo del contrapeso y moviendo éste último a la posición deseada según se indica en la tabla de Pa. Cuando el contrapeso esté en la posición correcta, apriete el tornillo de bloqueo y compruebe la distancia una vez más. Puesto que los valores en la tabla son teóricos, se debe comprobar el tiro (presión negativa) con un indicador de tiro. El ajuste estándar de fábrica es aprox. 15 Pa.

Funcionamiento

El Tigex 180 abrirá la compuerta con diferente ángulo dependiendo del ajuste y de la fuerza de tiro en la chimenea. El tiro variará dependiendo del diseño de la chimenea, de las condiciones metereológicas o de si el quemador está en funcionamiento o no. Debido a que las condiciones de tiro pueden variar considerablemente en función de la aplicación, se requiere determinar la presión negativa y la necesidad de ventilación para cada caso concreto.

Capacidad

Seleccione el estabilizador de tiro más adecuado en función de la capacidad aproximada y de los datos de la chimenea enumerados en la siguiente tabla.

Modelo	Capacidad aprox.	Altura máx. chimenea	Diám. máx. chimenea / área
Tigex 100	hasta 25 kW	hasta 8 m	Ø130 mm / 132 cm²
Tigex 150	hasta 100 kW	hasta 15 m	Ø200 mm / 314 cm²
Tigex 180	hasta 250 kW	hasta 15 m	Ø280 mm / 615 cm²

DIN 4795

Los estabilizadores de tiro Tigex se han sometido a pruebas intensivas conforme a la normativa DIN 4795.
Tigex 100 cumple los requisitos de los grupos de aire 1 - 2
Tigex 150 cumple los requisitos de los grupos de aire 1 - 4
Tigex 180 cumple los requisitos de los grupos de aire 1 - 5

Ubicación del estabilizador de tiro (fig. 3)

El estabilizador de tiro funciona con mayor precisión cuanto más cerca está de la caldera. No obstante, es necesario mantener una distancia mínima de unos 30 centímetros entre el estabilizador de tiro y la caldera para evitar la proximidad a las llamas y el exceso de calor en el estabilizador de tiro. Todas las ubicaciones que se muestran en la figura 3 son aceptables, aunque aparecen numeradas según su orden de eficacia. En el caso de la número 3, debe haber una distancia mínima de 40 centímetros respecto del suelo.

Fig. 3

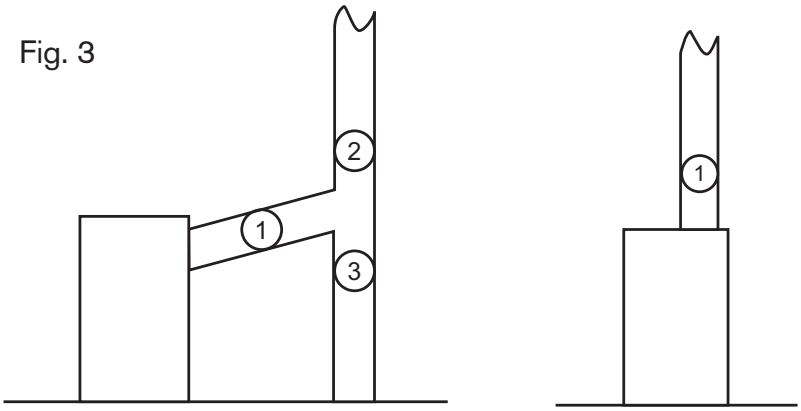

Ventilación

Es importante que la sala donde se instalen la caldera y el estabilizador de tiro esté suficientemente ventilada. Por lo general, el aire que sale de la estancia a través de la chimenea o el tubo de la caldera deberá reemplazarse por la misma cantidad de aire mediante otra entrada de ventilación.

¡Importante! **Observe y cumpla todas las normativas y leyes locales.**