SPXFLOW

BETRIEBSANLEITUNG

APV D4 / D4 SL

DOPPELSITZ MIX PROOF VENTILE

DOKUMENT-NR.: H338532 REVISION: DE-3

LESEN UND VERSTEHEN SIE DIESE ANLEITUNG VOR DER INBETRIEBNAHME UND WARTUNG DIESES PRODUKTS.

APV®

DE

EU Konformitätserklärung
für Ventile und Ventilknoten

SPX Flow Technology Germany GmbH
Gottlieb-Daimler-Str. 13, D-59439 Holzwickede
erklärt hiermit, dass die

APV Doppeldicht- und Doppelsitzventile der Baureihen
SD4, SDT4, SDU4, SDMS4, SDMSU4, SDTMS4, SWcip4, DSV,
DA4, DA4 DPF, D4 SL, DU4 SL, DT4 SL, DP4 SL, D4, DA3, DA3SLD, DE3, DEU3, DET3,
DKR2, DKRT2, DKRH2
in den Nennweiten DN 25 - 150, ISO 1“ – 6“ und 1 Sh5 - 6 Sh5

APV Scheibenventile der Baureihen
SV1, SVS1F, SV2, SVS2F, SVL, SVSL, SVE, SVSE
in den Nennweiten DN 25 - 100, DN 125 - 250 und ISO 1“ – 4“

APV Kugelhähne der Baureihen KHI, KHV, BLV1
in den Nennweiten DN 15 – 100, ISO 1/2” – 4”

APV Einsitz-, Membran- und federbelasteten Ventile der Baureihen
S2, SW4, SWhp4, SW4DPF, SWmini4, SWT4, SWS4, MF4, MS4, MSP4, AP/T1, CPV,
RG4, RG4DPF, RGMS4, RGE4, RGE4DPF, RGEMS4, PR2, PRD2, SI2, UF/R3, UF/R4,
VRA/H
in den Nennweiten DN 10 - 150, ISO 1/2“ – 4“ und 1 Sh5 - 6 Sh5

und die daraus hergestellten Ventilknoten

den Anforderungen der Richtlinie 2006/42/EG genügen.

SPX FLOW hält für behördliche Kontrollen
eine technische Dokumentation gem. Anhang VII der Maschinenrichtlinie vor, bestehend aus
Unterlagen der Entwicklung und Konstruktion,
Beschreibung der zur Konformitätssicherung und zur Übereinstimmung mit den
grundlegenden Sicherheits- und Gesundheitsanforderungen getroffenen Maßnahmen,
einschl. Analyse der Risiken, sowie eine Betriebsanleitung
mit Sicherheitshinweisen.

Die Konformität der Ventile und Ventilknoten ist sichergestellt.

SPX Flow Technology Germany GmbH
Gottlieb-Daimler-Str. 13, D-59439 Holzwickede, Germany

Februar 2022

ppa. Baumbach

Frank Baumbach
Engineering Manager – Sanitary Valves

Inhalt Seite

1.	**Allgemeines**	**6**
2.	**Sicherheit**	**6**
2.1	Symbole	
2.2	Sicherheitshinweise	
3.	**Bestimmungsgemäße Verwendung**	**7**
4.	**Wirkungsweise**	**8**
4.1.	Allgemeines	
4.2.	Ventil in "geschlossener" Stellung	
4.3.	Ventil in „geöffneter“ Stellung	
5.	**Control Units / Ventilstellungsmeldung**	**10**
5.1.	Control Unit und Adapter	
5.2.	Ventilstellungsmeldung	
6.	**Reinigung**	**11**
6.1.	Strömungsräume	
6.2.	D4 SL Ventil: Sitzbereich	
6.3.	Sitzbereich und Leckageraum	
6.4.	Reinigungsempfehlung	
6.5.	D4 SL Ventil: Reinigung oberer Bereich	
6.6.	D4 SL Ventil: Reinigung unterer Bereich	
7.	**Einbau und Inbetriebnahme**	**13**
7.1.	Einschweißhinweise	
8.	**Abmessungen / Gewichte**	**14**
8.1.	D4 Ventil	
8.2.	D4 SL Ventil	
9.	**Technische Daten**	**16**
9.1.	Allgemeine Daten	
9.2.	Druckluftqualität	
9.3.	Kvs Werte	
9.4.	Luftverbrauch / Schaltzeiten	
9.5.	Ventilhub / Öffnungsquerschnitt	
10.	**Wartung**	**19**
11.	**Demontage-/Montageanweisungen**	**20**
11.1.	Demontage aus dem Leitungssystem	
11.2.	Ausbau der produktberührten Teile	
11.3.	Einbau der produktberührten Dichtungen und Zusammenbau des Ventils	
11.4.	Einbau des Ventileinsatzes	
12.	**Wartung des Antriebs**	**24**
12.1	Demontage der Antriebsschrauben	
12.2	Montage der Dichtungen und Zusammenbau des Antriebs	
13.	**Montageanweisungen und -werkzeuge für Dichtungen**	**25**
13.1.	Untere Schaftdichtung	
13.2.	Mitteldichtung	
13.3.	Sitzdichtungen	
14.	**Störungsbeistand**	**28**
15.	**Ersatzteillisten**	**28**
	D4 1,5"-4", DN40-100	RN 500.047.01
	D4 6", DN125-150	RN 500.047.03
	D4 SL 1,5"-4", DN40-100	RN 501.047.01
	D4 SL 6", DN125-150	RN 501.047.03

1. Allgemeines

Diese Betriebsanleitung muss vom zuständigen Bedienungs- und Wartungspersonal gelesen und beachtet werden.

Wir weisen darauf hin, dass wir für Schäden und Betriebsstörungen, die sich aus der Nichtbeachtung der Betriebsanleitung ergeben, keine Haftung übernehmen.

Technische Änderungen gegenüber den Darstellungen und Angaben bleiben vorbehalten.

2. Sicherheit

2.1 Symbole

Achtung!
Das Arbeitssicherheitssymbol macht Sie auf wichtige Hinweise zur Arbeitssicherheit aufmerksam. Sie finden es dort, wo die beschriebenen Tätigkeiten, Gefahren für Ihre Gesundheit und / oder Sachwerte in sich bergen.

Wichtiger Hinweis!
Wesentliche technische Information

2.2 Sicherheitshinweise

Öffnen der Antriebe und oberen Schäfte ist strengstens verboten. Gefahr für Gesundheit und Leben!

Nicht mehr verwendete und/oder wirkungslose defekte Antriebe und obere Schäfte müssen fachgerecht entsorgt werden.

Defekte Antriebe und obere Schäfte müssen an Ihre SPX FLOW Vertriebsgesellschaft zur für Sie kostenlosen und fachgerechten Entsorgung zurück gegeben werden.

Wenden Sie sich an Ihre SPX FLOW Vertriebsgesellschaft.

- Berühren Sie das Ventil oder die Rohrleitungen niemals während der Verarbeitung von heißen Flüssigkeiten oder Sterilisationsprozessen!
- Elektrische und pneumatische Verbindungen vor Wartungsarbeiten usw. trennen.
- Vor Wartungsarbeiten muss das Leitungs- und Reinigungssystem **drucklos** geschaltet und nach Möglichkeit entleert werden!

2. Sicherheit

- Zur sicheren Wartung des Ventils die Montageanweisung beachten.
- Nicht verwendete Anschlüsse müssen mit einem Stopfen verschlossen werden!
- Die gefahrlose Ableitung der entsprechenden Spülmedien ist sicher zu stellen!
- Das Ventil darf nur von Personal montiert, demontiert und remontiert werden, das zu den Ventilen geschult wurde bzw. von SPX FLOW Monteuren. Wenn erforderlich, setzen Sie sich mit Ihrer lokalen SPX FLOW Niederlassung in Verbindung.

3. Bestimmungsgemäße Verwendung

Die bestimmungsgemäße Verwendung als Einsatzgebiet des Doppelsitzventils ist die sichere Absperrung von Leitungsabschnitten und die Trennung feindlicher Medien in der Lebensmittel- und Getränkeindustrie sowie in pharmazeutischen und chemischen Anwendungen.

Achtung! Das Standard D4 / D4 SL Ventil darf nicht in explosionsgefährdeten Bereichen eingesetzt werden.

Achtung! Eigenmächtige, konstruktive Veränderungen am Ventil beeinflussen die Sicherheit sowie die bestimmungsgemäße Funktionalität des Ventils und sind **nicht** statthaft.

SPX FLOW Ventile sind für den Einsatz in Anwendungen der Lebensmittel- und Getränkeindustrie sowie pharmazeutischen und chemischen Industrie bestimmt

SPX FLOW Ventile (ohne Sicherheitsfunktion) werden gemäß der Druckgeräterichtlinie 2014/68/EU der Kategorie 1 zugeteilt und nach dem Konformitätsbewertungsverfahren Modul A betrachtet.
Für die in den Ventilen verarbeiteten Fluide gilt nach Artikel 13 folgende Zuordnung:
Produktmedien – Fluidgruppe 2 – Ventile in allen Nennweiten.
CIP-Reinigungsmedien - Fluidgruppe 1 - Ventile der Nennweiten ≤ DN100/4“ können bis 140 °C, Ventile der Nennweiten > DN100/4“ bis zu einer von Temperatur auf 100 °C eingesetzt werden.

Zulassungen und externe Bewertungen
Um sich die Zertifizierungen dieses Produktes und anderer innovativer SPX FLOW Produkte anzusehen, besuchen Sie bitte https://www.spxflow.com/en/apv/about-us/certifications/

Es liegt in der Verantwortung des Anlagenbetreibers, die Eignung der SPX FLOW Produkte für den Verwendungszweck und die Servicebedingungen zu bewerten und zu verifizieren, sowie die anwendbaren Gesetze für die vorgesehenen Anwendungen und Anwendungsbereiche festzulegen und zu befolgen.

4. Wirkungsweise

Bild 4.1 D4 Ventil

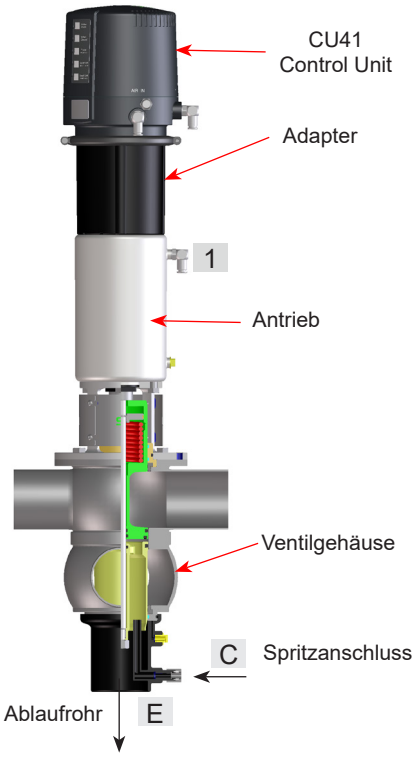

Bild 4.1.1 D4 SL Ventil

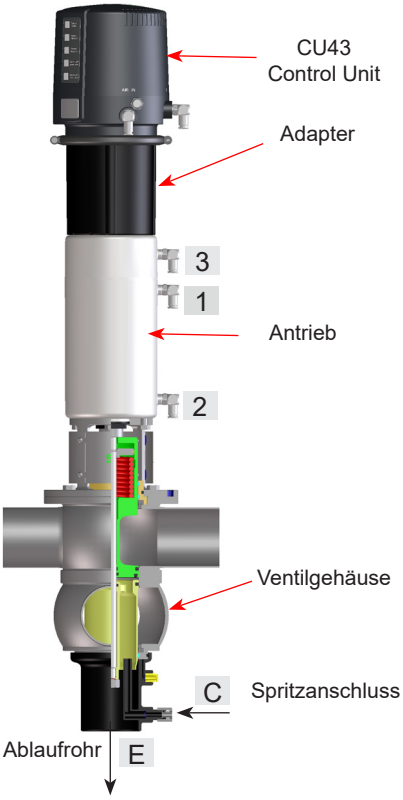

4.1. Allgemeines

Das APV DA4 Doppelsitzventil findet aufgrund seiner Konstruktion und Wirkungsweise sowie des Einsatzes von hochwertigem Edelstahl und den entsprechenden Dichtungsmaterialien in der Lebensmittel-, Getränke-, pharmazeutischen- und chemischen Industrie Verwendung.

- Die D4 und D4 SL Ventile trennen zwei Leitungsabschnitte durch zwei balancierte und unabhängig voneinander wirkende Ventilschäfte mit dazwischenliegendem Leckageraum.
- Das Ventil öffnet leckagearm von oben nach unten.
- Leckagen werden über das Leckagerohr (E) drucklos abgeleitet.
- Der pneumatische Antrieb öffnet das Ventil über den Luftanschluss (1). Durch Federkraft wird das Ventil in die "geschlossene" Sicherheitsendstellung gefahren.
- Das Standard D4 Ventil ist mit einem Antrieb ohne Anlüftfunktion und einer Control Unit CU41 ausgestattet.
- Das Standard D4 SL Ventil ist mit einem Antrieb inklusiv Anlüftfunktion und einer Control Unit CU43 ausgestattet.
- D4 SL Ventil:
  Die Reinigung des Sitzbereiches erfolgt über die Betätigung der Luftanschlüsse:
  2 = Anlüftung oberer Schaft
  3 = Anlüftung unterer Schaft
- Der Leckageraum wird über den Spülanschluss (C) gereinigt.

- Optional kann die geschlossene und offene Position der D4 und D4 SL Ventile über Näherungsinitiatoren erkannt werden.

Bild 4.1.2.

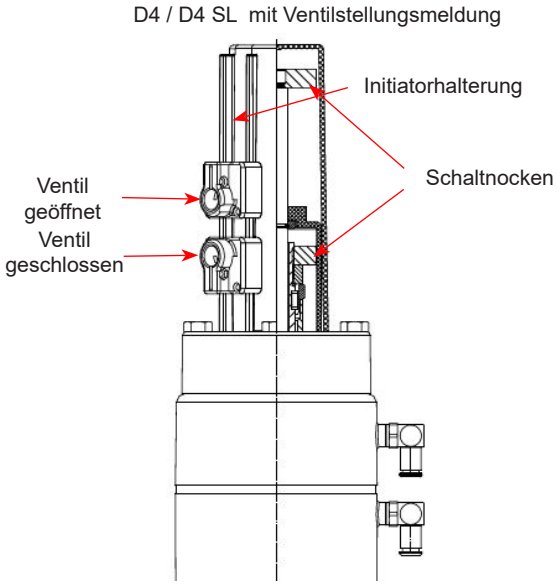

4. Wirkungsweise

Bild 4.2.

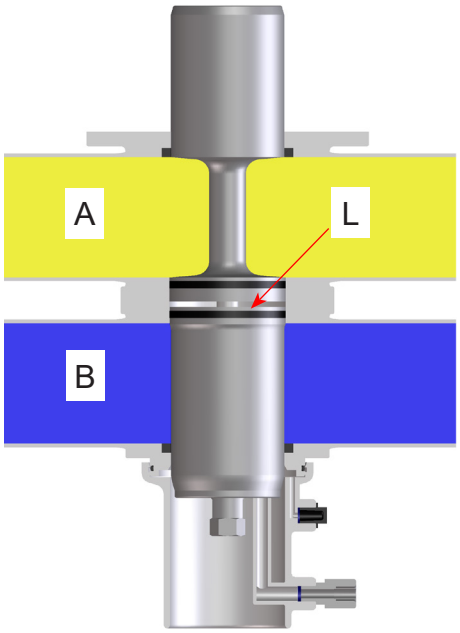

4.2. Ventil in "geschlossener" Stellung

Der untere und obere Ventilschaft sind in der geschlossenen Position und trennen sicher die unterschiedlichen Medien A und B voneinander. Zwischen den beiden Ventilschäften befindet sich der Leckageraum L, der einen freien und absolut drucklosen Ablauf nach unten gewährleistet. Die Ventilschäfte sind balanciert und damit druckschlagsicher.

Bild 4.3.

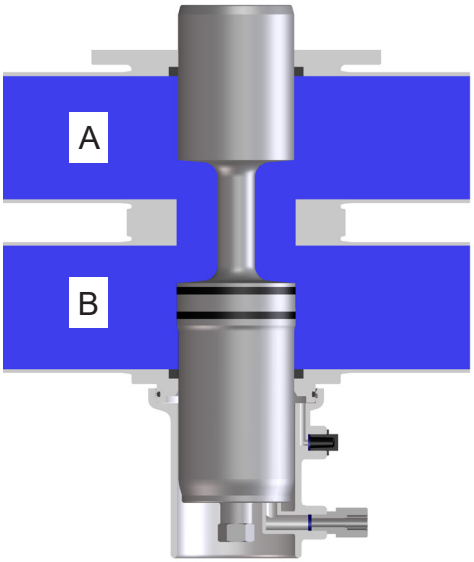

4.3. Ventil in „geöffneter“ Stellung

Der obere Ventilschaft wird durch Ansteuerung des Antriebs gegen die Dichtung des unteren Ventilschaftes gedrückt.
Zunächst ist der Leckageraum L gegenüber dem Produktraum geschlossen.
Danach bewegen sich beide Ventilschäfte nach unten in die Offenstellung. Die Verbindung zwischen den Rohrleitungen A und B ist hergestellt.

5. Control Units / Ventilstellungsmeldung

CU4 control unit

5.1. Control Unit und Adapter

Für die Montage der Control Unit auf dem DA4 Ventil ist ein Adapter erforderlich.Folgende Ausführungen stehen zur Verfügung:

Alle CU4 sind in verschiedenen Kommunikationsprotokollen erhältlich:

AS-I
Direktverbindung
IO-Link
AS-I 5

Verfügbare Steuergeräte und Adapter, siehe Ersatzteilliste:
RN 500.047.01, RN 500.047.03, RN 501.047.01, RN 501.047.03

5.2. Ventilstellungsmeldung

Initiatoren zur Signalisierung der Endlagenstellung der Ventilschäfte können an der Initiatorhalterung montiert werden.

Wir empfehlen einen der folgenden Standardtypen:
Dreidraht-Initiator
Schaltabstand: 5 mm
Durchmesser: 11 mm
Betriebsspannung: 10–30 V DC
pnp plusschaltend, Schließerfunktion
Einbau „nichtbündig“

Empfehlung
Näherungsschalter 24V DC, PNP, 11 mm DIA. (5 m Kabel): H16223
Näherungsschalter 24V DC, PNP, 11 mm DIA. (Kabelbox): H16432

Wird kundenseitig ein anderer Ventilstellungsmelder eingesetzt, so kann keine Garantie für eine einwandfrei Funktion übernommen werden.

6. Reinigung

Bei der Reinigung der Ventile sind folgende Bereiche zu unterscheiden: Strömungsräume, Sitzbereich und Leckageraum.

6.1. Strömungsräume

Die CIP-Flüssigkeit reinigt die oberen und unteren Durchgänge während der CIP-Reinigung.

6.2. D4 SL Ventil: Sitzbereich (Kapitel 6.5. und 6.6.)

Der Sitzbereich und der Leckageraum werden durch das Anlüften der einzelnen Ventilschäfte während der Reinigung des jeweiligen Durchgangs gereinigt.

Bild 6.3.

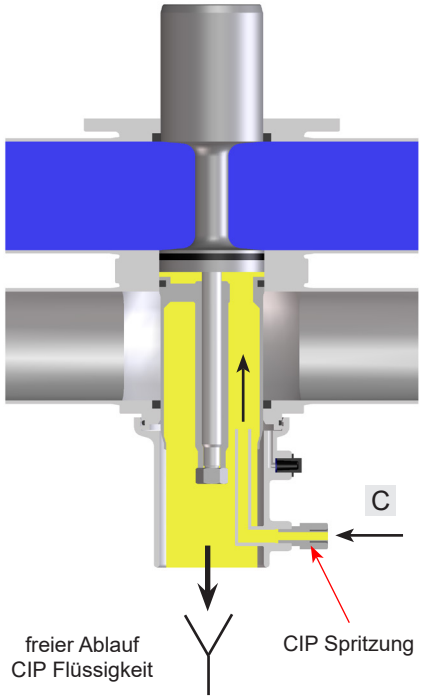

6.3. Sitzbereich und Leckageraum

Die Reinigung des Sitzbereichs und des Leckageraums erfolgt durch CIP-Spritzung.CIP-Reinigungsanschluss C in Bild 6.3.

D4 Ventil: Die CIP-Spritzung muss grundsätzlich erfolgen.

Die CIP-Spritzung erzeugt keinen Druckaufbau im Leckageraum. SPX FLOW empfiehlt, die CIP-Spritzung in geschlossener Ventilstellung durchzuführen. Sie kann jedoch auch bei geöffneter Ventilstellung erfolgen.

Im Normalfall können 15 Ventile DN 40-100 / 1,5"-4", 10 Ventile DN 125-150 / 6" über eine Spritzverteilerleitung DN 25 gereinigt werden.

6.4. Reinigungsempfehlung

Reinigungsschritte	Anlüftzyklus (D4 SL)	CIP-Spritzung
Vorspülen	–	3 x 10 sec.
Lauge 80 °C	3 x 5 sec.	3 x 10 sec.
Zwischenspülen	2 x 5 sec.	2 x 10 sec.
Säure	3 x 5 sec.	3 x 10 sec.
Nachspülen	2 x 5 sec.	2 x 10 sec.

- **D4 SL Ventil:** Die Anlüftzeiten beziehen sich auf einen Reinigungsdruck von p = 2 - 5 bar.
- Je nach Druckverhältnissen, Reinigungstemperaturen, Reinigungsschritten und Verschmutzungsgrad müssen andere Zeiten eingestellt werden.
- Spülmenge pro CIP-Spritzung:
  DN 40-100/1,5-4" ca. 1,2 ltr / 10 s
  DN125-150/6" ca. 5,0 ltr/10s
- Reinigungsdruck am CIP-Reinigungsanschluss: min. 2 bar
  max. 5 bar

Achtung!
Das verwendete Reinigungsmedium muss mit dem jeweiligen Dichtungswerkstoff kompatibel sein.

6. Reinigung

Bild 6.5.

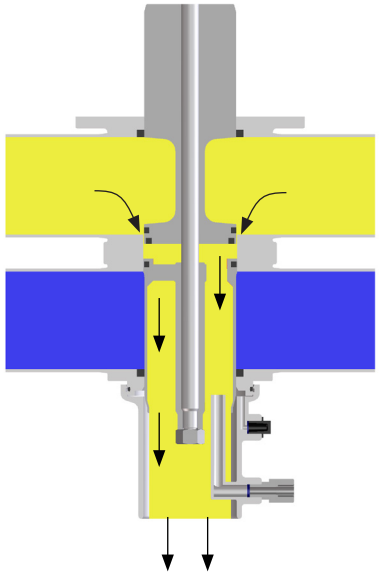

6.5. D4 SL Ventil: Reinigung oberer Bereich (Bild 6.5.)

Der obere Ventilschaft wird über den Anschluss (2), wie im Bild 4.1.1 auf Seite 8 dargestellt, angelüftet.

Durch Anlüften des oberen Ventilschafts strömt Reinigungsmittel über die obere Sitzdichtung und den oberen Ventilteller in den Leckageraum und reinigt diesen Bereich. Das Reinigungsmittel wird drucklos nach unten abgeführt.

Der Anlüfthub ist durch einen metallischen Anschlag begrenzt.

Bild 6.6.

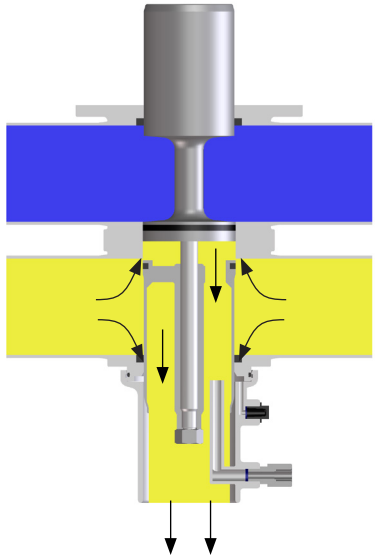

6.6. D4 SL Ventil: Reinigung unterer Bereich (Bild 6.6.)

Der untere Ventilschaft wird über den Anschluss (3), wie im Bild 4.1.1 auf Seite 8 dargestellt, angelüftet.

Durch Anlüften des unteren Ventilschafts strömt Reinigungsmittel über die untere Sitzdichtung in den Leckageraum und reinigt diesen Bereich. Das Reinigungsmittel wird drucklos nach unten abgeführt.

Der Anlüfthub ist durch einen metallischen Anschlag begrenzt.

7. Einbau und Inbetriebnahme

- Der Einbau muss in senkrechter Lage erfolgen. Flüssigkeiten müssen dabei frei aus dem Ventilgehäuse und dem Leckageraum abfließen können.

Achtung! Leckagen und Flüssigkeitsverluste aus Anlüftvorgängen und CIP-Spritzung müssen sicher aufgefangen und abgeleitet werden.

- Ventilgehäuse können direkt in die Rohrleitungen geschweißt werden (komplett ausbaubarer Ventileinsatz)

Hinweis! Einschweißhinweise beachten.

- Ein- und Ausbauhöhen beachten!

Achtung!
Vor der ersten Inbetriebnahme:

- Betätigen Sie das Ventil mit Druckluft. Die Öffnungs-, Schließ- und Sitzanlüftungsvorgänge müssen leichtgängig sein.
- Überprüfen Sie die Funktion der Control Unit oder der Ventilstellungsmeldung.
- Achten Sie während der Inbetriebnahme auf eventuelle Leckagen. Ersetzen Sie defekte Dichtungen.

7.1. Einschweißhinweise

- Vor dem Einschweißen der Ventile muss der Ventileinsatz aus dem Gehäuse entnommen werden.

Achtung! Gehen Sie vorsichtig mit dem Ventileinsatz um und lagern Sie ihn sorgfältig, um Beschädigungen zu vermeiden.

DN40-100/1,5-4": Bauen Sie die untere Schaftdichtung und den Führungsring aus dem Gehäuse aus.

DN125-150/6": Die untere Schaftdichtung muss im Ventilgehäuse bleiben, da sie beim Entfernen zerstört werden kann.

- Alle Schweißarbeiten dürfen nur von geprüften Schweißern (DIN EN ISO 9606-1) durchgeführt werden (Nahtqualität DIN EN ISO 5817).
- Das Einschweißen der Ventilgehäuse hat so zu erfolgen, dass von außen keine Spannungen in den Ventilkörper übertragen werden können.
- Die Schweißnahtvorbereitung bis 3 mm Wandstärke sollte stumpf als Stoß ohne Luft ausgeführt werden. Schrumpfmaße beachten!
- Die WIG Orbitalschweißtechnik ist empfohlen!

Achtung! Nach dem Einschweißen der Ventilgehäuse oder der Gegenflansche bzw. nach Rohrleitungsarbeiten sind die entsprechenden Anlagenteile oder Rohrleitungen vor dem Schalten der Ventile von Schweißrückständen und Schmutz zu reinigen. Wird die Rohrleitung vor dem Betrieb nicht gereinigt, können sich Schweißreste oder Schmutzpartikel in den Ventilen festsetzen und Beschädigungen an den Ventilen und Dichtungen verursachen.

- Etwaige Beschädigungen als Folge von Nichtbeachtung dieser Einschweißhinweise unterliegen nicht unseren Garantieleistungen.
- Schweiß-Richtlinien für den aseptischen Bereich sind aus den Richtlinien AWS/ANSI und EHEDG anzuwenden.

8. Abmessungen / Gewichte

8.1. D4 Ventil

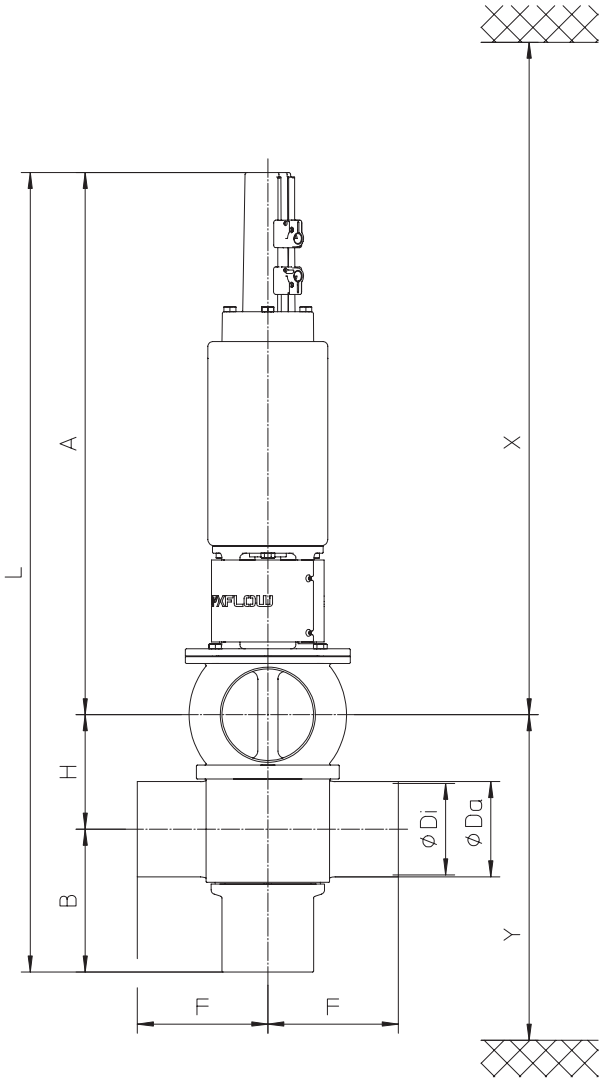

CU4 Control Unit

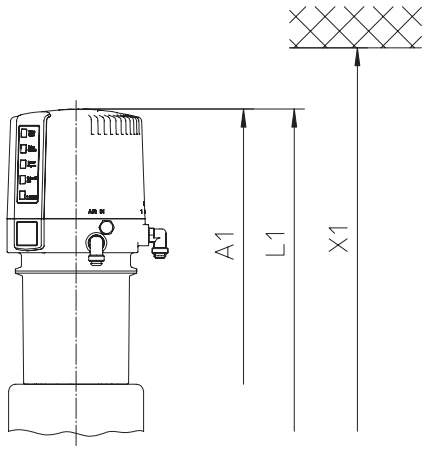

Gehäusekonfiguration

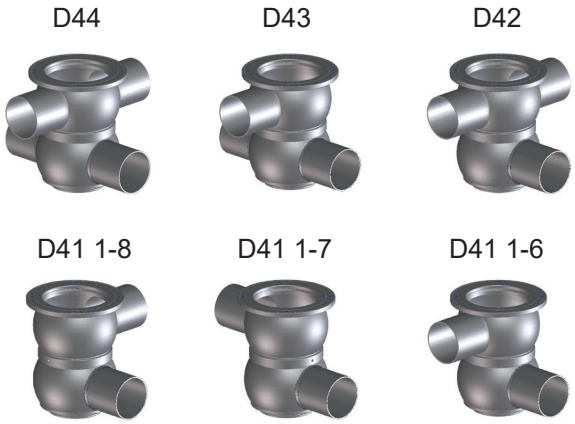

Abmessungen in mm										Einbaumaße min. in mm			Gewichte in kg mit CU
DN	A	A1	B	Ø Da	Ø Di	F	H	L	L1	X*	X1*	Y*	
40	483	566	120	41	38	125	63	666	749	710	790	200	14,9
50	487	570	126	53	50	125	75	688	771	740	820	218	15,0
65	495	578	134	70	66	125	91	720	803	780	860	242	16,6
80	583	666	146	85	81	142,5	106	835	918	890	980	274	25,5
100	593	676	156	104	100	142,5	125	874	957	940	1020	303	25,9
125	677	760	179	129	125	150	150	1006	1089	1030	1115	350	41,0
150	725	793	194	154	150	150	175	1094	1162	1075	1160	390	49,0
Zoll													
1,5"	483	566	119	38,1	34,8	125	63	667	750	710	790	199	14,9
2"	487	570	125	50,8	47,6	125	75	688	771	740	820	217	15,0
2,5"	495	578	131	63,5	60,3	125	85,3	708,3	791,3	760	840	234	15,7
3"	583	666	137	76,1	72,9	125	97,9	732,9	815,9	790	880	252	16,1
4"	593	676	155	101,6	97,6	142,5	125	874	957	940	1030	302	25,3
6"	727	794	193	152,4	146,9	150	175	1095	1162	1080	1165	390	49,0

***Min. Ein- und Ausbaumaße**

8. Abmessungen / Gewichte

8.2. D4 SL Ventil

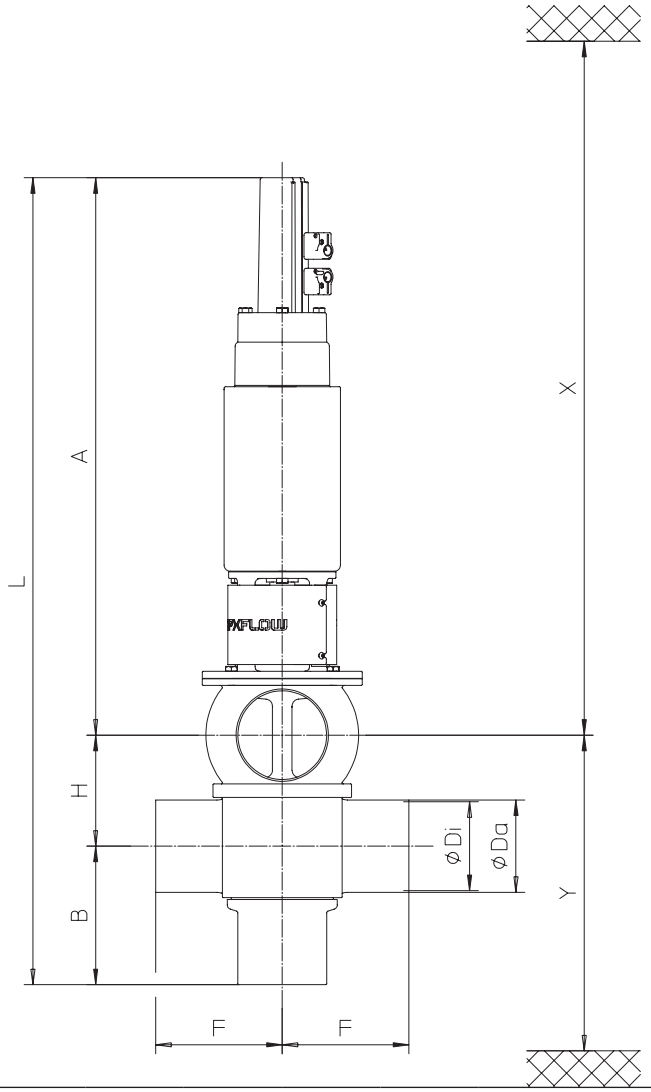

CU4 Control Unit

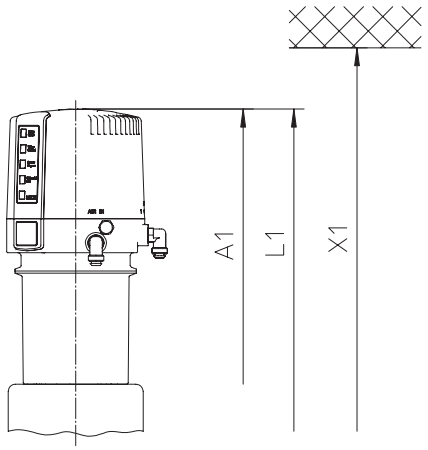

Gehäusekonfiguration

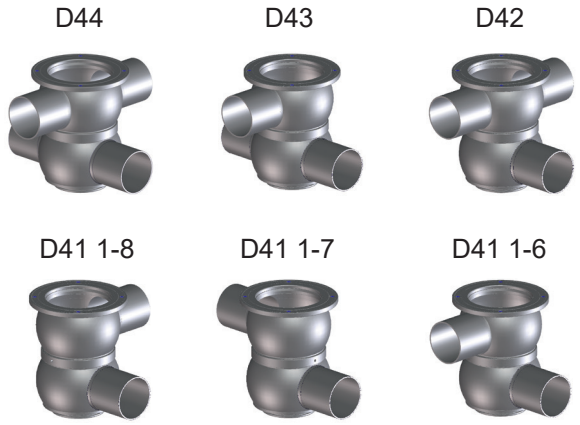

Abmessungen in mm										Einbaumaße min. in mm			Gewichte in kg mit CU
DN	A	A1	B	Ø Da	Ø Di	F	H	L	L1	X*	X1*	Y*	
40	524	607	120	41	38	125	63	707	790	750	830	200	15,5
50	528	611	126	53	50	125	75	729	812	780	860	218	15,6
65	536	619	134	70	66	125	91	761	844	820	900	242	17,2
80	618	701	146	85	81	142,5	106	870	953	925	1010	274	25,5
100	628	711	156	104	100	142,5	125	909	992	980	1060	303	25,9
125	677	760	179	129	125	150	150	1006	1089	1030	1115	350	41,0
150	725	793	194	154	150	150	175	1094	1162	1075	1160	390	53,5
Zoll													
1,5"	526	609	119	38,1	34,8	125	63	708	791	750	840	199	15,5
2"	529	612	125	50,8	47,6	125	75	729	812	780	860	217	15,6
2,5"	534	617	131	63,5	60,3	125	85,3	750,3	833,3	800	890	234	16,3
3"	540	623	137	76,1	72,9	125	97,9	774,9	857,9	830	920	252	16,7
4"	629	712	155	101,6	97,6	142,5	125	909	992	980	1060	302	25,9
6"	727	794	193	152,4	146,9	150	175	1095	1162	1080	1165	390	53,5

***Min. Ein- und Ausbaumaße**

9. Technische Daten

9.1. Allgemeine Daten

Produktberührte Teile	1.4404, 316L (DIN EN 10088)
Sonstige Teile	1.4301,304 (DIN EN 10088)
Dichtungen	
DN40–100/1,5"-4" Standard	EPDM
DN40–100/1,5"-4" Optionen	HNBR, FPM
DN125-150, 6" Standard	EPDM/PTFE compound
DN125-150, 6" Optionen	HNBR/PTFE compound FPM/PTFE compound
Max. Leitungsdruck	10 bar
Max. Betriebstemperatur	135 °C EPDM, HNBR FPM*
Kurzfristige Belastung	140 °C EPDM, HNBR FPM* *kein Dampf
Ventile > DN100/4"	CIP Reinigungsmedien bis 100 °C
Anziehdrehmoment der Anschlagschraube	10 Nm
Anziehdrehmoment der Sicherungsmuttern am unteren und oberen Ventilschaft	40 Nm
Reinigungsanschluss	PP (Polypropylen)
Ø Reinigungsanschluss	
DN40–100/1,5"-4"	8 x 1 mm
DN125-150/6"	10 x 1 mm
Ø Luftanschluss	6 x 1 mm, 1/4" OD
Max. Steuerluftdruck	8 bar
Min. Steuerluftdruck	5 bar

9.2. Druckluftqualität

Qualitätsklasse	nach DIN ISO 8573-1
Feststoffteilchengehalt:	Qualitätsklasse 3, max. Größe der Partikelteilchen per m³ 10000 von 0,5 µm < d < 1,0 µm 500 von 1,0 µm < d < 5,0 µm
Wassergehalt:	Qualitätsklasse 3, max. Taupunkttemperatur -20 °C Bei Installationen bei niedrigeren Temperaturen oder in größerer Höhe sind zusätzliche Maßnahmen zu ergreifen, um den Drucktaupunkt entsprechend zu reduzieren.
Ölgehalt:	Qualitätsklasse 1, max. 0,01 mg/m³

Das verwendete Öl muss mit Polyurethan-Elastomer Werkstoffen kompatibel sein.

9. Technische Daten

9.3. Kvs Werte in m³/h

	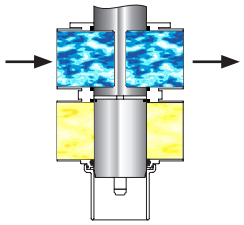		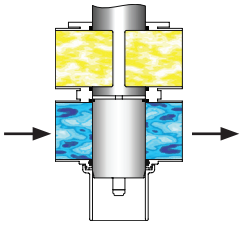		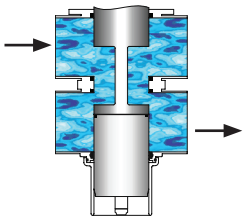		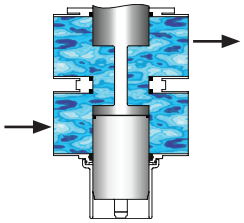	
DN	**D4**	**D4 SL**	**D4**	**D4 SL**	**D4**	**D4 SL**	**D4**	**D4 SL**
40	49	48	44	44	33	24	33	24
50	94	91	75	75	53	48	52	46
65	170	184	150	150	83	74	80	74
80	211	210	170	170	135	131	132	126
100	369	370	246	246	174	170	155	156
125	588	588	380	380	270	270	258	258
150	844	844	567	567	393	393	371	371
Zoll								
1,5"	43	42	38	38	31	24	30	23
2"	87	83	71	71	51	46	51	46
2,5"	156	147	122	122	74	67	72	67
3"	192	183	160	160	88	83	85	82
4"	359	367	237	237	170	167	152	156
6"	808	808	548	548	386	386	370	370

9.4. Luftverbrauch / Schaltzeiten

D4 Ventil		Luftverbrauch bei 5 bar	Schaltzeiten in Sekunden bei 5 bar / CU41	
		Antrieb		
DN	Zoll	NL/Hub Ventil geöffnet	Öffnen	Schließen
40	1,5"	1,6	1,0	1,4
50	2"	1,8	1,1	1,7
65	2,5"	2	1,7	2,0
	3"	2	1,7	2,0
80	4"	3,7	2,6	3,3
100		3,7	2,6	3,3
125		5,5	3,4	5,2
150	6"	8,6	3,5	9,3

D4 SL Ventil		Luftverbrauch bei 5 bar			Schaltzeiten in Sekunden bei 5 bar / CU43	
		Antrieb	Anlüftzylinder			
DN	Zoll	NL/Hub Ventil geöffnet	NL/Hub Anlüftung oben	NL/Hub Anlüftung unten	Öffnen	Schließen
40	1,5"	1,5	3,4	0,22	1,5	1,7
50	2"	1,7	3,4	0,22	1,5	1,7
65	2,5"	1,8	3,4	0,22	1,6	1,9
	3"	2	3,4	0,22	1,7	2,0
80	4"	3,7	7,7	0,22	2,6	3,3
100		3,7	7,7	0,22	2,6	3,3
125		5,5	10,5	0,22	3,4	5,2
150	6"	8,6	16,5	0,74	3,5	9,3

9. Technische Daten

9.5. Ventilhub / Öffnungsquerschnitt

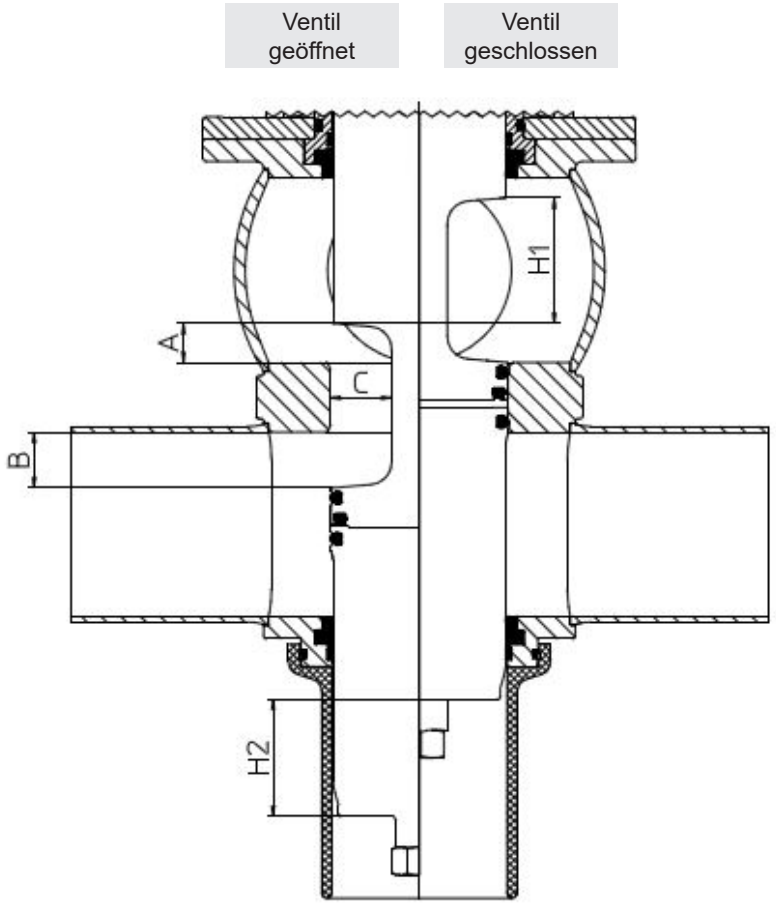

D4 Ventil: Abmessungen in mm					
DN	A	B	C	Hub H1 Schaft oben	Hub H2 Schaft unten
40	6	7	22	32	29
50	13	12	22	37	34
65	21	20	22	45	42
80	30	25	36	50	47
100	49	25	36	50	47
125	58	35	43	60	57
150	78	40	53	65	62
Zoll					
1,5"	6	7	22	32	29
2"	13	12	22	37	34
2,5"	15,3	20	22	45	42
3"	27,9	20	22	45	42
4"	49	25	36	50	47
6"	78	40	53	65	62

D4 SL Ventil: Abmessungen in mm					
DN	A	B	C	Hub H1 Schaft oben	Hub H2 Schaft unten
40	4	4	22	29	26
50	9	9	22	34	31
65	13	12	22	45	42
80	24	25	36	50	47
100	43	25	36	50	47
125	58	35	43	60	57
150	78	40	53	65	62
Zoll					
1,5"	4	4	22	29	26
2"	9	9	22	34	31
2,5"	14,3	14	22	39	36
3"	20,9	20	22	45	42
4"	43	25	36	50	47
6"	78	40	53	65	62

10. Wartung

Hinweis!
Die Wartungsintervalle sind je nach Einsatzfall unterschiedlich und sollten von dem Anwender durch regelmäßige Kontrollen selbst bestimmt werden.

- Zur Demontage des Ventils wird keine Druckluft benötigt.

Achtung!
Das Ventil darf nicht mit schleif- oder poliermittelhaltigen Produkten gereinigt werden. Schleif- und poliermittelhaltige Mittel sind insbesondere für den unteren und oberen Schaft schädlich.

Erforderliche Werkzeuge für die Standardwartung:

- 1 x Schraubenschlüssel SW13, SW24, SW30, SW32
- 1 x Schraubenschlüssel SW36
- 2 x Schraubenschlüssel SW17
- 1 x Innensechskantschlüssel SW3, SW6
- Langhaken mit 45° Spitze oder Spitzzange
- Pick-Werkzeug, um O-Ringe und Elastomerdichtungen zu entfernen
- Doppelgelenkzange
- Montagestab D4 für die Montage der unteren Schaftdichtung, siehe Seite 25
- Demontage- und Montagewerkzeug für untere Schaftdichtung, siehe Seite 25
- Montagewerkzeug für Mitteldichtung, siehe Seite 26
- Montagewerkzeug für Sitzdichtungen, siehe Seite 27
- 2 lange M8 Sechskantschrauben für den sicheren Ausbau des Ventileinsatzes

- Für die Ventilwartung liefert SPX FLOW komplette Dichtungssätze (siehe Ersatzteillisten).

Achtung!
Die Verwendung von Dichtungswerkstoffen, die mit dem Produkt, der Anwendung und den CIP Reinigungsmitteln kompatibel sind, ist sicherzustellen. Im Zweifelsfall kontaktieren Sie bitte Ihre SPX FLOW Vertretung.

- Austausch von Dichtungen, siehe Abschnitt 11.2 bis 11.3.

- Alle Dichtungen sind vor dem Einbau mit einem dünnen Fettfilm zu versehen!
  Empfehlung:
  Montagefett für EPDM, HNBR und FPM (Viton)
  0,75 kg/Dose - Ref.-Nr. 000 70-01-019/93; H147382
  60 g/Tube - Ref.-Nr. 000 70-01-018/93; H147381

- Alle Schrauben und Gewindeteile sind vor dem Einbau mit einem dünnen Fettfilm zu versehen!
  Empfehlung: Klüber Paste UH1 84-201
  60 g/Tube - Ref.-Nr. 000 70-01-016/93; H147379
  Empfehlung für Antrieb:
  Pneumatikfett
  25 ml/Tube - Ref.-Nr. 000 70-01-008/93; H164725
- Zusammenbau des Ventil nach Montageanweisung, siehe Abschnitt 11.3.

11. Demontage-/Montageanweisungen

Die Positionsnummern beziehen sich auf die Ersatzteilliste

D4 1,5"-4", DN40-100	RN 500.047.01
D4 6", DN125-150	RN 500.047.03
D4 SL 1,5"-4", DN40-100	RN 501.047.01
D4 SL 6", DN125-150	RN 501.047.03

Demontage-/Montagewerkzeuge, siehe Kapitel 13.

Bild 11.1.

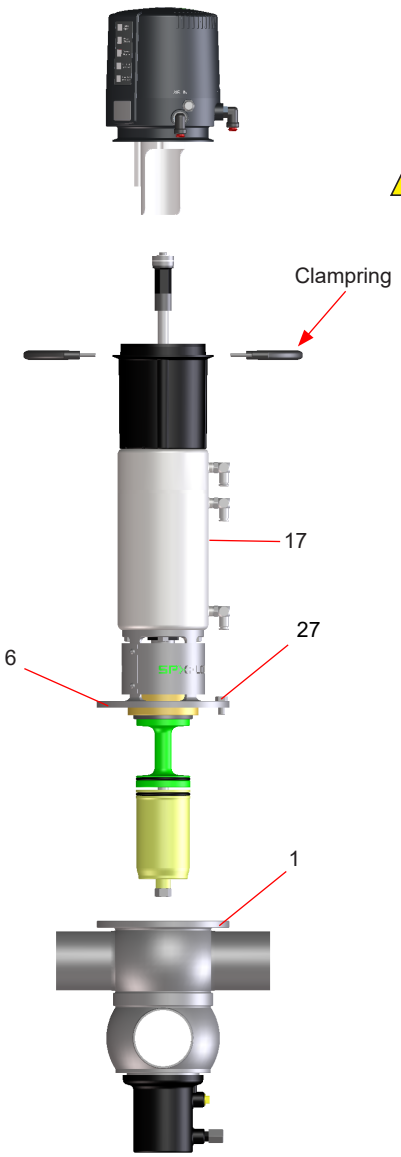

11.1. Demontage aus dem Leitungssystem

Achtung!

1. Leitungsdruck in der Produkt- und Reinigungslinie absperren, nach Möglichkeit Leitungen entleeren.
2. Steuerluftleitung vom Ventilantrieb (17) entfernen.
3. Die 2 Schrauben am Clampring lösen und die Control Unit vom Adapter nehmen.
4. Ausführung mit Initiatorhalterung:
   Die Schrauben an der Initiatorhalterung lösen und die Initiatorhalterung abnehmen.
5. Die Flanschschrauben (27) an der Laterne (6) entfernen. Als zusätzliche Sicherheit die zwei Flanschschrauben durch längere Schrauben ersetzen, die teilweise in den Flansch eingeschraubt werden. Sind diese langen Schrauben eingeschraubt, können die anderen zwei Flanschschrauben sicher entfernt werden.
6. Eine Flanschschraube (27) in das Gewindeloch an der Laterne (6) einschrauben. Dadurch wird der komplette Ventileinsatz etwas angehoben. Die Schraube nicht entfernen. Sie wird bei dem späteren Einbau des Ventileinsatzes als Montagehilfe genutzt.
7. Den Ventileinsatz vorsichtig senkrecht aus dem Ventilgehäuse (1) herausheben.

11. Demontage-/Montageanweisungen

Demontage-/Montagewerkzeuge, siehe Kapitel 13.

Bild 11.2.

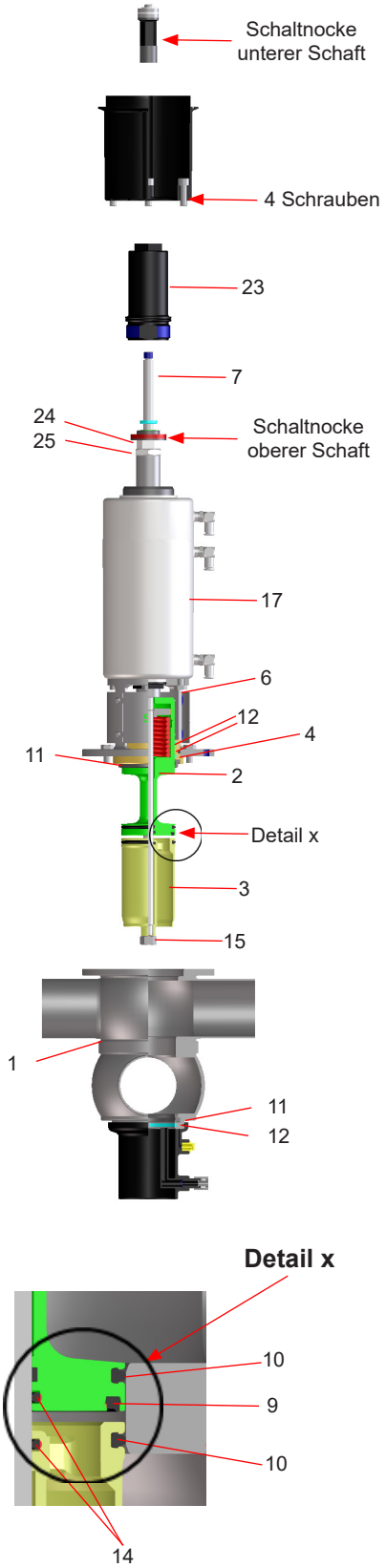

11.2. Ausbau der produktberührten Teile

1. Die Schaltnocke von der Zugstange (7) entfernen.
2. Um den Adapter abzunehmen, die 4 Schrauben entfernen.
3. Die untere Sicherungsmutter (15) lösen. Durch das Gegenhalten mit einem Schlüssel SW 17 am unteren Schaft (3) wird das Mitdrehen verhindert.
4. Nach Entfernen der Mutter (15), den unteren Schaft (3) abziehen.
5. Mit einem spitzen Gegenstand in die Sitzdichtung (10) einstechen und die Dichtung aus der Nut herausheben. Quadring (14) aus der Nut herausnehmen.
6. Die Anschlagschraube (23) entfernen.
7. Die Zugstange (7) nach oben herausnehmen.
8. Die Schaltnocke vom oberen Schaft entfernen.
9. Die Sicherungsmutter (24) abschrauben. Durch Gegenhalten mit einem Schlüssel SW30 wird das Mitdrehen des Sicherungsrings (25) verhindert. Den Sicherungsring entfernen.
10. Den Antrieb (17) mit Laterne (6) abheben.
11. Das Schaftlager (4) über den Balancer des oberen Schafts (2) schieben.
12. Die Schaftdichtung (11), DN125/150,6" auch (11.1), und die Führungsringe (12) aus den Nuten entfernen.
13. Ausbau der Dichtungen im oberen Schaft
    Mit einem spitzen Gegenstand in die Sitzdichtung (10) und Mitteldichtung (9) einstechen und die Dichtungen aus der Nut ziehen. Den Quadring (14) aus der Nut entfernen.
14. Ausbau untere Schaftdichtung aus dem Gehäuse
    Mit der Metallspitze des Demontagewerkzeugs in die Schaftdichtung (11) einstechen und nach oben aus dem Gehäuse (1) herausziehen.
15. Gilt nur für die Nennweiten DN40-100, 1,5"-4": Die Metallspitze des Hakenwerkzeugs in den Spalt des Führungsrings (12) platzieren. Den Haken leicht drehen, um den Führungsring (12) aus der Nut und dem Gehäuse (1) zu ziehen.

11. Demontage-/Montageanweisungen

Demontage-/Montagewerkzeuge, siehe Kapitel 13.

Bild 11.3.

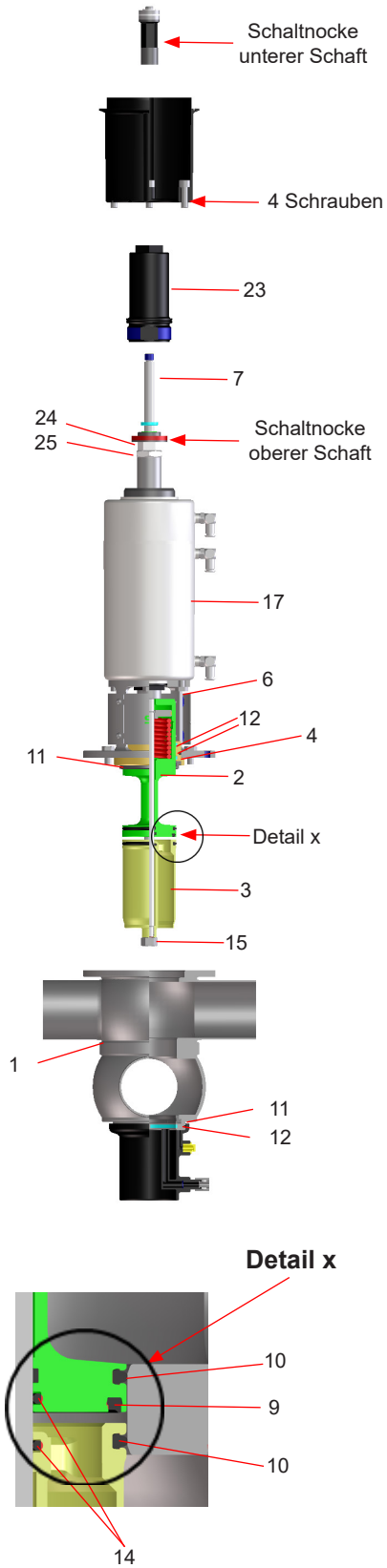

11.3. Einbau der produktberührten Dichtungen und Zusammenbau des Ventils

Hinweis! Alle Dichtungen und Laufflächen im Produktbereich müssen vor der Montage gefettet werden!

1. Gilt nur für die Nennweiten DN40-100, 1,5"-4": Den Führungsring (12) mithilfe der Doppelgelenkzange oder Spitzzange im unteren Flansch des Gehäuse (1) installieren.
2. Die untere Schaftdichtung (11), DN125/150,6" auch (11.1), im unteren Gehäuseflansch installieren. Für kleinere Nennweiten empfehlen die Verwendung der 2 Einbauwerkzeuge, siehe Kapitel 13.
3. Die Quadringe (14) in den oberen Schaft (2) und in den unteren Schaft (3) einbauen.
4. Die Mitteldichtung (9) mithilfe des Montagewerkzeugs (siehe Kapitel 13.2) im oberen Schaft (3) installieren
5. Die 2 Sitzdichtungen (10) in die Nuten des oberen Schafts (2) und des unteren Schaft (3) einbauen.
6. Die Schaftdichtung 11) und die zwei Führungsringe (12) in das Schaftlager (4) einbauen.
7. Das Schaftlager (4) über den Balancer des oberen Ventilschafts (2) schieben.
8. Den oberen Schaft (2) und das Schaftlager (4) durch die Laterne (6) und den Antrieb (17) schieben.
9. Die Passfeder ausrichten und den oberen Ventilschaft (2) mit dem Sicherungsring (25) und der Sicherungsmutter (24) befestigen. Durch Gegenhalten am Sicherungsring (25) mit einem Schlüssel SW30 wird das Mitdrehen des Sicherungsrings verhindert.
   Anzugsdrehmoment: Md = 40 Nm

Achtung! Überdrehen der Sicherungsmutter kann zu Gewindeschäden am oberen Schaft führen.

10. Die Schaltnocke auf den oberen Schaft aufschrauben.
11. Sicherstellen, dass die Passfeder fest in der Zugstange sitzt. Die Zugstange (7) von oben durch den Antrieb (17) bis zum Anschlag einschieben.
12. Den unteren Ventilschaft (3) auf die Zugstange (7) schieben und mit der Skt.mutter (15) befestigen.
    Anzugsdrehmoment: Md = 40 Nm
13. Den unteren Ventilschaft (3) auf die Zugstange (7) schieben.
    Den unteren Schaft zur Passfeder ausrichten und mit der Sicherungsmutter (15) festziehen. Die Anschlagschraube (23) bis zum Anschlag festziehen. Anzugsdrehmoment: Md = 10 Nm
    Die Anschlagschraube muss mit dem Kragen (D4) oder Kolben (D4 SL) bündig abschließen.
14. Den Adapter mit den 4 Schrauben auf dem Antrieb befestigen und sicherstellen, dass die Luftverschraubungen an der Control Unit entsprechend den Luftverschraubungen am D4 Ventil ausgerichtet sind.
15. Die Schaltnocke auf die Zugstange (7) schrauben.

11. Demontage-/Montageanweisungen

Bild 11.4.

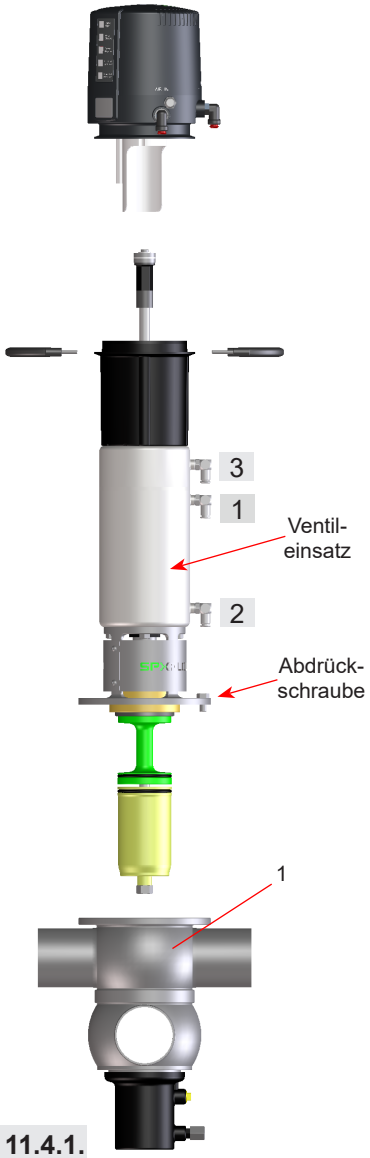

Bild 11.4.1.

D4 / D4 SL mit Ventilstellungsmeldung

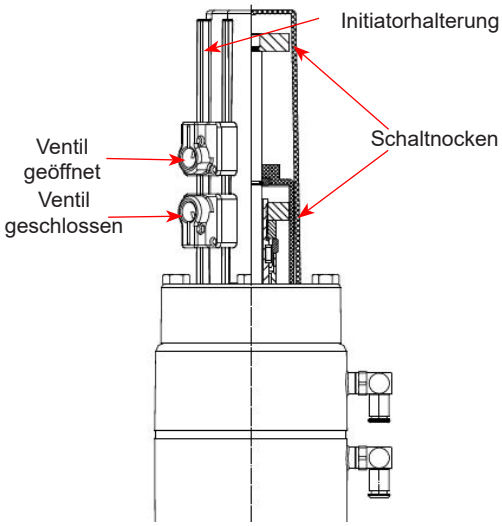

11.4. Einbau des Ventileinsatzes

1. Den Ventileinsatz bis zum Anschlag der Schraube vorsichtig in das Ventilgehäuse (1) einsetzen.
2. Die Abdrückschraube entfernen und den Ventileinsatz vorsichtig in das Gehäuse (1) drücken.
3. Die Skt. Schrauben (26) eindrehen und kreuzweise festziehen.
4. Die Control Unit auf den Adapter aufsetzen. Die Control Unit muss auf dem Adapter zentriert sein.
5. Den Clampring anlegen und mit den Schrauben befestigen.
6. Die Steuerluftleitungen anbringen.

D4 Ventil:	Luftanschluss 1:	Ventil öffnen
D4 SL Ventil:	Luftanschluss 1:	Ventil öffnen
	Luftanschluss 2:	Anlüftung oberer Schaft
	Luftanschluss 3:	Anlüftung unterer Schaft

7. Ventilstellungsmeldung prüfen:

   Meldung geschlossene Ventilstellung - Sensor 1 angesteuert
   Zur Einstellung des Hall Sensors 1 muss das Ventil in Geschlossenstellung sein; das Elektromagnetventil ist nicht angesteuert. Die Einstellschraube 1 in die erforderliche Position drehen. Die LED "Valve Closed" leuchtet auf.

   Meldung geöffnete Ventilstellung - Sensor 2 angesteuert
   Zur Einstellung des Hall Sensors 2 wird zunächst das Elektromagnetventil 1 angesteuert. Dies kann wahlweise manuell oder elektrisch erfolgen. Danach die Einstellschraube 1 drehen, um die Ventiloffenstellung und die entsprechende Rückmeldung einzustellen. Wenn die erforderliche Position erreicht ist, leuchtet die LED "Valve Open" auf

   Beachten Sie die Schalthysterese der Hall-Effekt Sensoren! Stellen Sie deshalb den Schaltpunkt der Sensoren mit Überdeckung ein, um geringe Schwankungen zu erlauben. Wir empfehlen zusätzliche 2 x 360° Drehungen der Einstellschraube.

8. Ausführung mit Näherungsinitiatoren:
   Die Initiatorhalterung in Position bringen und mit den Schrauben festschrauben. Überprüfen Sie, ob die Meldungen “Valve Closed” (Ventil geschlossen) oder “Valve Open” (Ventil geöffnet) angezeigt werden. Wenn erforderlich, positionieren Sie die Näherungsinitiatoren.

12. Wartung des Antriebs

Bild 12.: D4 Ventilantrieb

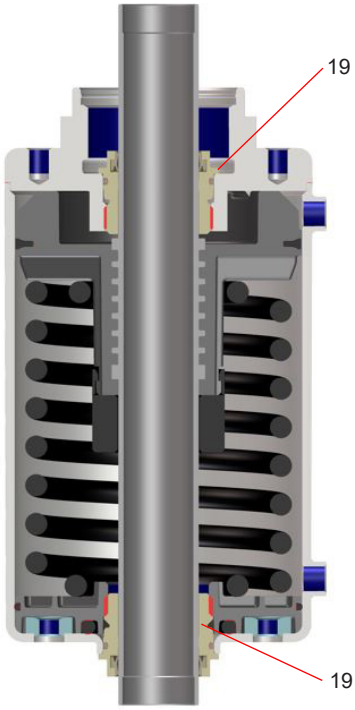

Bild 12.: D4 SL Ventilantrieb

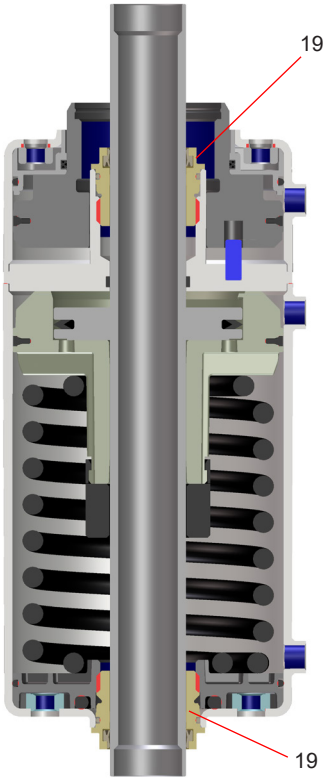

Die Positionsnummern beziehen sich auf die Ersatzteilliste

D4 1,5"-4", DN40-100	RN 500.047.01
D4 6", DN125-150	RN 500.047.03
D4 SL 1,5"-4", DN40-100	RN 501.047.01
D4 SL 6", DN125-150	RN 501.047.03

12.1 Demontage der Antriebsschrauben

1. Laternenabdeckung und Laterne entfernen.
2. Die zwei Antriebsschrauben (19) mit einem Steckschlüssel SW36 abschrauben.
3. V-Dichtungen (20) und O-Ringe (18) entfernen.

12.2 Montage der Dichtungen und Zusammenbau des Antriebs

1. Die leicht gefetteten O-Ringe (18) und V-Dichtungen (20) in die Antriebsschraube (19) einbauen. Die richtige Einbaulage der V-Dichtung (20) prüfen.

   Empfehlung für Antrieb:
   Pneumatikfett
   (25 ml /Tube - Ref.-Nr. 000 70-01-008/93; H164725)

2. Das Montagewerkzeug (H338580) auf dem Ende der Kolbenstange platzieren. Die Antriebsschrauben (19) mit einem Steckschlüssel SW36 an beiden Seiten des Antriebs über die Kolbenstange aufschrauben und befestigen.
1. Laternenabdeckung und Laterne wieder installieren.

Antriebsschraube

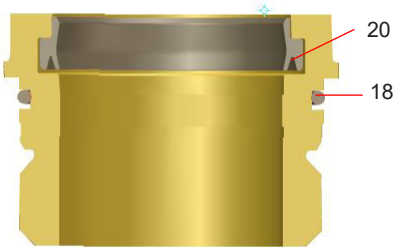

Montagewerkzeug für Antriebsschraube (H338580)

13. Montageanweisungen und -werkzeuge für Dichtungen

Montagewerkzeug (H171889)

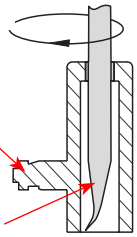

Montagestab (H338450)

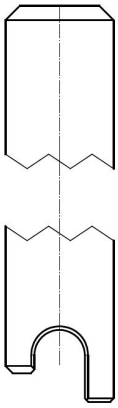

13.1. Untere Schaftdichtung

Zur einfachen Demontage und Montage der unteren Schaftdichtung (11) ist das Kombiwerkzeug (H171889) und der Montagestab (H338450) zu verwenden. Besonders bei Ventilen der kleinen Baureihe (DN 40–65, 1,5"-3") empfiehlt sich die Verwendung des Werkzeugs, da hier der Zugang zur unteren Schaftdichtung von oben durch den engen Sitz nicht möglich ist.

Achtung! Um Verletzungen zu vermeiden, muss die Demontagespitze bei Nichtgebrauch durch den Montagedorn abgedeckt sein.

1. Dichtung (11) leicht einfetten.
2. Mit Hilfe des Montagewerkzeuges die Schaftdichtung von oben, mit der breiten Seite voran, durch den Gehäusezwischenring in das untere Gehäuse einführen (Bild 1).
3. Die Schaftdichtung (11) mit der Aufnahmenut des Montagedorns positionieren.
4. Schaftdichtung (11) an einer Stelle der Nute des Gehäuseflansches eindrücken und weiter auf die Schaftdichtung drücken.
5. Die Aufnahmenut des Montagestabs auf der Dichtlippe positionieren. Den Stab leicht drehen und die Schaftdichtung (11) in der Nut positionieren. Die Dichtungslippe mit dem Werkzeug weiter umfahren und die Schaftdichtung auf die gleiche Weise einsetzen, bis die Schaftdichtung komplett in der Nut ist.

1.

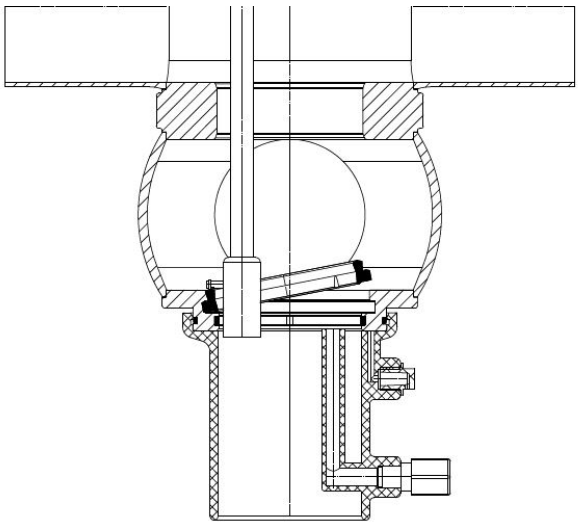

2.

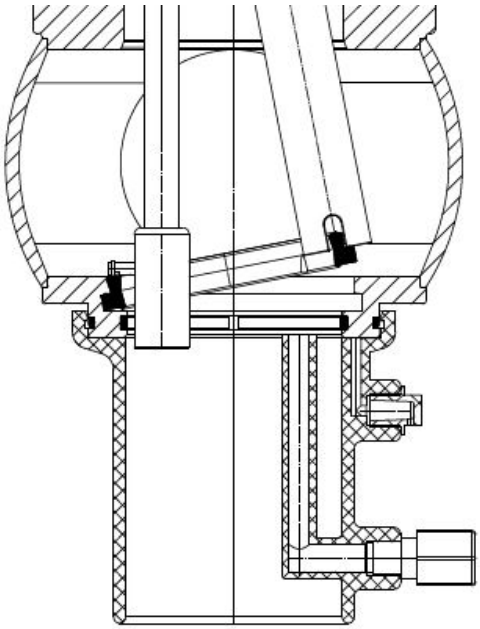

13. Montageanweisungen und -werkzeuge für Dichtungen

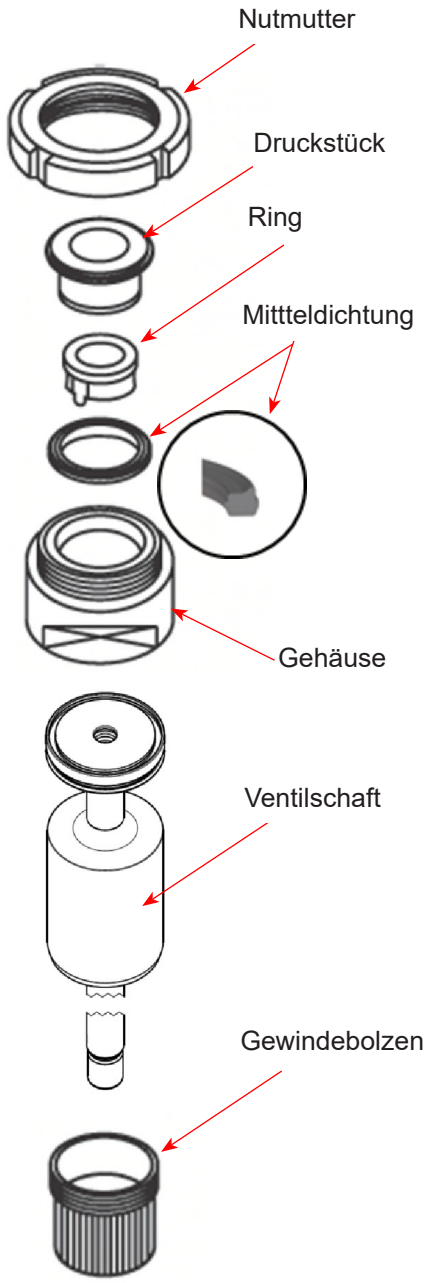

13.2. Mitteldichtung

Die Einbauvorrichtung besteht aus:

- Nutmutter
- Druckstück
- Ring mit Entlüftungsnase
- Gehäuse
- Gewindebolzen

Einbau der Mitteldichtung in den Ventilschaft

1. Ventilschaft so in das Gehäuse einsetzen, dass die Dichtungsnut in dem Gehäuse steht.
2. Mit dem Gewindebolzen den Schaft im Gehäuse einspannen. Gehäuse im Schraubstock einspannen.
3. Mitteldichtung mit Montagefett leicht einfetten. Danach die Dichtung auf den Ring aufziehen.
4. Den Ring mit der aufgezogenen Mitteldichtung in das Gehäuse einsetzen. Die Entlüftungsnase ist in der Dichtungsnut positioniert.
5. Das Druckstück um den Ring in das Gehäuse einsetzen. Die Nutmutter aufschrauben und bis zum Anschlag mittels Hakenschlüssel anziehen.
6. Nutmutter lösen. Ring und Druckstück aus dem Gehäuse ziehen.
7. Gehäuse aus dem Schraubstock ausspannen, Gewindebolzen herausdrehen. Ventilschaft aus dem Gehäuse nehmen

Korrekten Sitz der Mitteldichtung überprüfen.

Einbauvorrichtung für Mitteldichtung			
DN	Zoll	Benennung	Referenznummer
40 50 65	1,5" 2" 2,5" 3"	DA3 - 62	51 - 13 - 210/17 H207310
80	4"	DA3 - 92	51 - 13 - 211/17 H207311
100			
125		D4 - 114	51-13-675/17 H340758
150	6"	D4 - 138	51-13-677/17 H340823

13. Montageanweisungen und -werkzeuge für Dichtungen

13.3. Sitzdichtungen

Dichtungsprofil

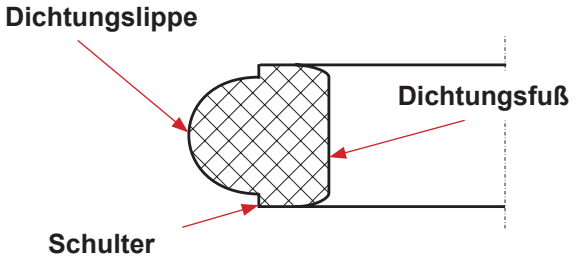

Achtung!
Schulter der Dichtung muss sauber in der Aufnahmenut liegen.

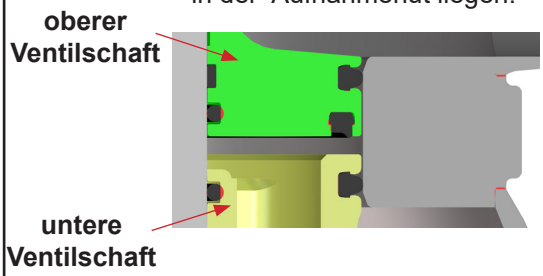

1. Dichtungsschultern mit einem dünnen Fettfilm versehen.

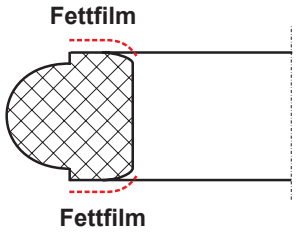

2. Sitzdichtung auf den Ventilschaft aufziehen, auf eine gleichmäßige Schräglage achten.

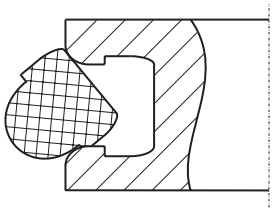

3. Die Dichtung mit einem Einbauwerkzeug (auch Schraubendreher mit abgerundeten Kanten verwendbar) umlaufend in die Aufnahmenut eindrücken.
Dazu ist das Einbauwerkzeug an der oberen Dichtungsschulter anzusetzen. Um einen gleichmäßigen Sitz der Dichtung zu erreichen sollte schrittweise vorgegangen werden:

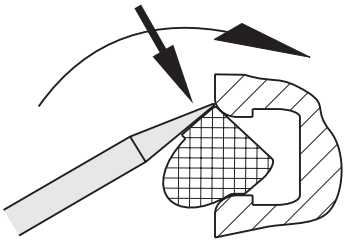

3.1. Ein kurzes Stück der Dichtung in die Aufnahmenut eindrücken.

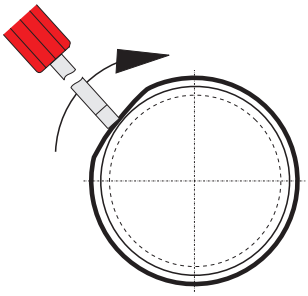

3.2. Mit dem Finger die bereits eingedrückte Dichtung fixieren (sonst Schlaufenbildung). Mit dem Einbauwerkzeug einen kurzen Bereich der Dichtung in Richtung Finger eindrücken. Die Dichtung umlaufend einbauen.

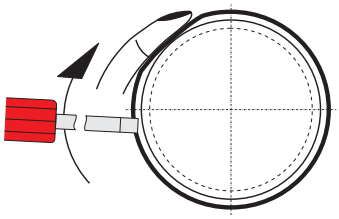

4. Das Einbauwerkzeug zwischen Dichtungsschulter und Nutflanke (beide Seiten) eindrücken und vollständig umfahren. Dann die untere Dichtungsschulter umfahren. Hierbei wird der Nutgrund entlüftet und die Dichtungsschulter eingerastet.

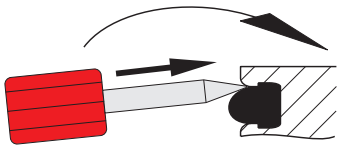

14. Störungsbeistand

Störung	Ventilstellung		Erforderlicher Dichtungsaustausch
	geschlossen	geöffnet	
Leckage am oberen Gehäuseflansch oder an der Laterne	x	x	obere Schaftdichtung (11)
Leckage an der Innenseite des unteren Schafts	x		Sitzdichtungen (10)
Leckage an der Innenseite des unteren Schafts		x	Mitteldichtung (9)
Leckage an der Außenseite des unteren Schafts (hierfür Sprühanschluss entfernen)	x	x	unter Schaftdichtung (11)

Die Positionsnummern beziehen sich auf die Ersatzteilliste.

15. Ersatzteillisten

Die Referenznummern der Ersatzteile für die verschiedenen Ventilausführungen und -größen finden Sie in den anliegenden Ersatzteilzeichnungen mit entsprechenden Listen.

Bitte beachten Sie, dass die Ersatzteillisten für das **D4 Ventil** und das **D4 SL Ventil -** jeweils in Standard- und in großen Nennweiten - unterschiedlich sind. Im Anhang zu dieser Betriebsanleitung finden Sie **vier separate Ersatzteillisten**.

Bei der Bestellung von Ersatzteilen geben sie bitte folgende Daten an:

- Anzahl der gewünschten Teile
- Referenznummer
- Benennung

Änderungen vorbehalten

Information contained in this document is subject to change without notice and does not represent a commitment on the part of SPX FLOW, Inc.. No part of this document may be reproduced or transmitted in any form or by any means, electronic or mechanical, including photocopying and recording, for any

Spare parts list:

Double seat mix proof valve D4 1.5" - 4"; DN 40 - 100

Date:	16.3.18	30.10.18	08.02.24		**SPX FLOW**
Name:	C.Keil	C.Keil	N.Shre		
Approved by:					
Date:					Page 1 of 12
Name:					**RN 500.047.01**
Approved by:					

Pos:34/35 please refer to CU4 manual

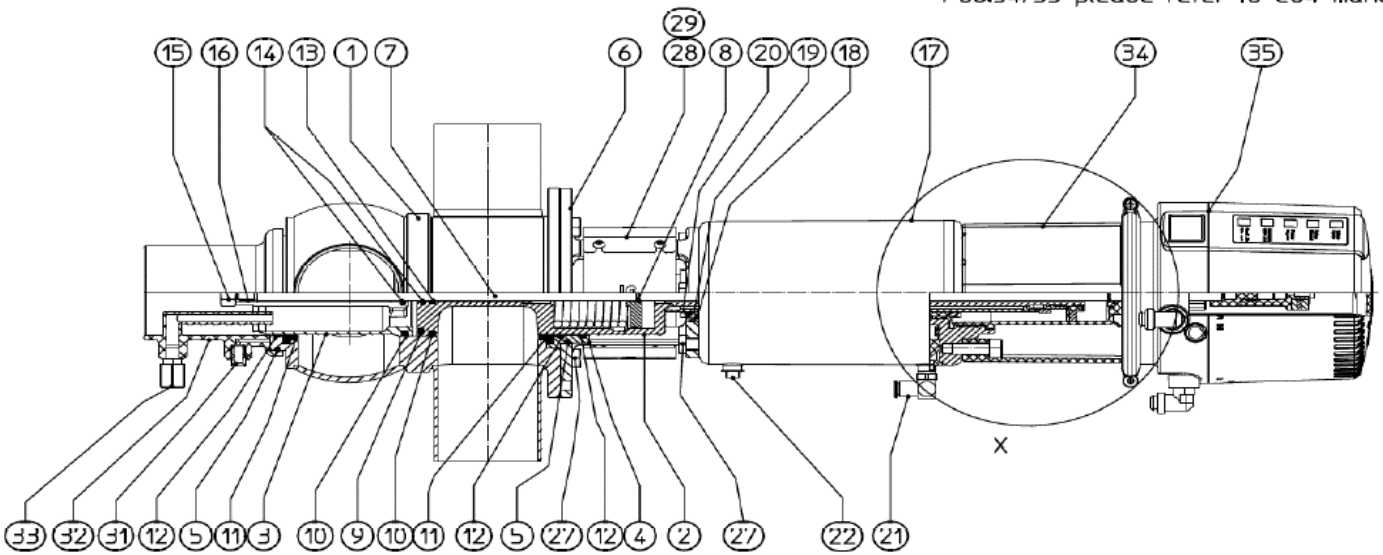

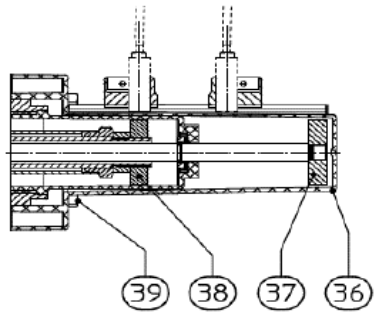

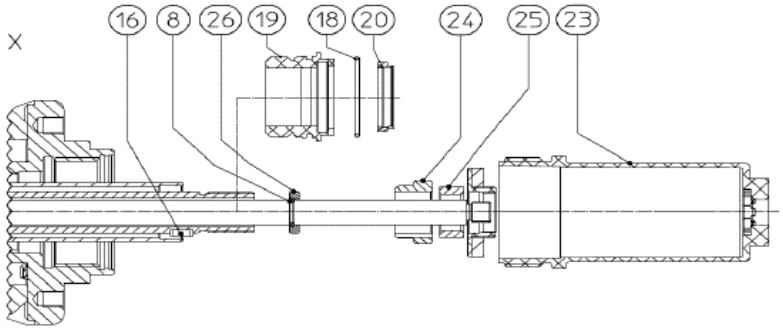

Information contained in this document is subject to change without notice and does not represent a commitment on the part of SPX FLOW, Inc.. No part of this document may be reproduced or transmitted in any form or by any means, electronic or mechanical, including photocopying and recording, for any

Spare parts list:

Double seat mix proof valve D4 1.5" - 4"; DN 40 - 100
DN 40

Date:	16.3.18	07.10.19	08.02.24	
Name:	C.Keil	Sze-Si.	N.Shre	
Approved by:				
Date:				
Name:				
Approved by:				

SPX FLOW

RN 500.047.01

Item	Quantity	Description		Included in spare parts (Pos.)	Material	Part no.
1	1	Housing	D41 1-6		1.4404	H337180
			D41 1-7		1.4404	H337170
			D41 1-8		1.4404	H337190
			D42		1.4404	H337023
			D43		1.4404	H337033
			D44		1.4404	H335273
2	1	Upper valve shaft		13,16,25	1.4404	H341253
3	1	Lower valve shaft			1.4404	H334986
4	1	Shaft bearing			1.4404	H334381
5	2	O-ring			EPDM	H77039
6	1	Yoke			1.4301	H334383
7	1	Guide rod		8,15,16	1.4404	H341282
8	2	Retainer ring			1.4310	H14883
9	1	Middle seal			EPDM	H327602
					HNBR	H332652
					FPM	H332653
10	2	Seat seal			EPDM	H168192
					HNBR	H171561
					FPM	H171559
11	2	Seat seal			EPDM	H337476
					HNBR	H337478
					FPM	H337477
12	3	Guide ring			Iglidur A500	H334863
13	1	Guide band			Acoflon	H334865
14	1	Quad ring	12,37x 2,62		EPDM	H311646
15	1	Lock nut M10x1			A2	H118903
16	2	Square key 3x3x10 DIN6885 Form A			A2	H335171
17	1	Actuator		18,19,20	1.4301	H335446
18	2	O-ring	30 x 2,5		NBR	H337897
19	2	Actuator screw			Iglidur J350	H334376
20	2	V-seal			NBR	H334379

Item	Quantity	Description	Included in spare parts (Pos.)	Material	Part no.
21	3	W-union G1/8" Ø6mm		hard nickel-plated	H208825
22	1	Venting plug G-1/8"		PE-Hard	H16218
23	1	Stop screw		Grivory	H334382
24	1	Lock washer D4		1.4301	H335172
25	1	Safety nut D3		1.4301	H147640
26	1	Thrust ring		1.4057	H123151
27	8	Hex. screw M8 x 16		A2	H78772
28	1	Yoke cover D4	29	1.4301	H341311
29	4	Savetix head screw M4 x 8 washer M4 as set		1.4301	H336707
30					
31	1	Venting plug G-1/8"		PE-Hard	H16507
32	1	Spray connection DE3		PP	H168321
33	1	G-union 8x1-G1/8"		PVDF-black	H16388
34	1	CU4 , CU4plus adapter cmpl.		PA6.6 GF30 black	See page 12
35	1	CU41 , CU41plus .		PA6.6 GF30 black	See page 12
36	1	Prox. switch holder D4 cmpl.		PA 6.6 GF30 black	H336751
37	1	Operating cam D4 bottom		1.4523 / 444FR	H334386
38	1	Operating cam D4 top		1.4523 / 444FR	H334387
39	4	Hex. screw M8x40		A2-70	H336675
		Pos. 9, 10, 11, 12, 14 available as complete seal kits only			
	1	Seal kit		EPDM	H337884
	1	Seal kit		HNBR	H337885
	1	Seal kit		FPM	H337886

Information contained in this document is subject to change without notice and does not represent a commitment on the part of SPX FLOW, Inc.. No part of this document may be reproduced or transmitted in any form or by any means, electronic or mechanical, including photocopying and recording, for any

Spare parts list:

Double seat mix proof valve D4 1.5" - 4"; DN 40 - 100
1,5 "

Date:	16.3.18	07.10.19	08.02.24	
Name:	C.Keil	Sze-Si.	N.Shre	
Approved by:				
Date:				
Name:				
Approved by:				

SPX FLOW

RN 500.047.01

Item	Quantity	Description		Included in spare parts (Pos.)	Material	Part no.
1	1	Housing	D41 1-6		1.4404	H337185
			D41 1-7		1.4404	H337175
			D41 1-8		1.4404	H337195
			D42		1.4404	H337028
			D43		1.4404	H337038
			D44		1.4404	H335272
2	1	Upper valve shaft		13,16,25	1.4404	H341253
3	1	Lower valve shaft			1.4404	H334986
4	1	Shaft bearing			1.4404	H334381
5	2	O-ring			EPDM	H77039
6	1	Yoke			1.4301	H334383
7	1	Guide rod		8,15,16	1.4404	H341282
8	2	Retainer ring			1.4310	H14883
9	1	Middle seal			EPDM	H327602
					HNBR	H332652
					FPM	H332653
10	2	Seat seal			EPDM	H168192
					HNBR	H171561
					FPM	H171559
11	2	Seat seal			EPDM	H337476
					HNBR	H337478
					FPM	H337477
12	3	Guide ring			Iglidur A500	H334863
13	1	Guide band			Acoflon	H334865
14	1	Quad ring	12,37x 2,62		EPDM	H311646
15	1	Lock nut M10x1			A2	H118903
16	2	Square key 3x3x10 DIN6885 Form A			A2	H335171
17	1	Actuator		18,19,20	1.4301	H335446
18	2	O-ring	30 x 2,5		NBR	H337897
19	2	Actuator screw			Iglidur J350	H334376
20	2	V-seal			NBR	H334379

Item	Quantity	Description	Included in spare parts (Pos.)	Material	Part no.
21	3	W-union G1/8" Ø6mm		hard nickel-plated	H208825
22	1	Venting plug G-1/8"		PE-Hard	H16218
23	1	Stop screw		Grivory	H334382
24	1	Lock washer D4		1.4301	H335172
25	1	Safety nut D3		1.4301	H147640
26	1	Thrust ring		1.4057	H123151
27	8	Hex. screw M8 x 16		A2	H78772
28	1	Yoke cover D4	29	1.4301	H341311
29	4	Savetix head screw M4 x 8 washer M4 as set		1.4301	H336707
30					
31	1	Venting plug G-1/8"		PE-Hard	H16507
32	1	Spray connection DE3		PP	H168321
33	1	G-union 8x1-G1/8"		PVDF-black	H16388
34	1	CU4 , CU4plus adapter cmpl.		PA6.6 GF30 black	See page 12
35	1	CU41 , CU41plus .		PA6.6 GF30 black	See page 12
36	1	Prox. switch holder D4 cmpl.		PA 6.6 GF30 black	H336751
37	1	Operating cam D4 bottom		1.4523 / 444FR	H334386
38	1	Operating cam D4 top		1.4523 / 444FR	H334387
39	4	Hex. screw M8x40		A2-70	H336675
		Pos. 9, 10, 11, 12, 14 available as complete seal kits only			
	1	Seal kit		EPDM	H337884
	1	Seal kit		HNBR	H337885
	1	Seal kit		FPM	H337886

Information contained in this document is subject to change without notice and does not represent a commitment on the part of SPX FLOW, Inc.. No part of this document may be reproduced or transmitted in any form or by any means, electronic or mechanical, including photocopying and recording, for any

Spare parts list:

Double seat mix proof valve D4 1.5" - 4"; DN 40 - 100
DN 50

Date:	16.3.18	07.10.19	08.02.24	
Name:	C.Keil	Sze-Si.	N.Shre	
Approved by:				
Date:				
Name:				
Approved by:				

SPX FLOW

RN 500.047.01

Item	Quantity	Description		Included in spare parts (Pos.)	Material	Part no.
1	1	Housing	D41 1-6		1.4404	H337181
			D41 1-7		1.4404	H337171
			D41 1-8		1.4404	H337191
			D42		1.4404	H337024
			D43		1.4404	H337034
			D44		1.4404	H335274
2	1	Upper valve shaft		13,16,25	1.4404	H341254
3	1	Lower valve shaft			1.4404	H334987
4	1	Shaft bearing			1.4404	H334381
5	2	O-ring			EPDM	H77039
6	1	Yoke			1.4301	H334383
7	1	Guide rod		8,15,16	1.4404	H341283
8	2	Retainer ring			1.4310	H14883
9	1	Middle seal			EPDM	H327602
					HNBR	H332652
					FPM	H332653
10	2	Seat seal			EPDM	H168192
					HNBR	H171561
					FPM	H171559
11	2	Seat seal			EPDM	H337476
					HNBR	H337478
					FPM	H337477
12	3	Guide ring			Iglidur A500	H334863
13	1	Guide band			Acoflon	H334865
14	1	Quad ring	12,37x 2,62		EPDM	H311646
15	1	Lock nut M10x1			A2	H118903
16	2	Square key 3x3x10 DIN6885 Form A			A2	H335171
17	1	Actuator		18,19,20	1.4301	H335443
18	2	O-ring	30 x 2,5		NBR	H337897
19	2	Actuator screw			Iglidur J350	H334376
20	2	V-seal			NBR	H334379

Item	Quantity	Description	Included in spare parts (Pos.)	Material	Part no.
21	3	W-union G1/8" Ø6mm		hard nickel-plated	H208825
22	1	Venting plug G-1/8"		PE-Hard	H16218
23	1	Stop screw		Grivory	H334382
24	1	Lock washer D4		1.4301	H335172
25	1	Safety nut D3		1.4301	H147640
26	1	Thrust ring		1.4057	H123151
27	8	Hex. screw M8 x 16		A2	H78772
28	1	Yoke cover D4	29	1.4301	H341311
29	4	Savetix head screw M4 x 8 washer M4 as set		1.4301	H336707
30					
31	1	Venting plug G-1/8"		PE-Hard	H16507
32	1	Spray connection DE3		PP	H168321
33	1	G-union 8x1-G1/8"		PVDF-black	H16388
34	1	CU4 , CU4plus adapter cmpl.		PA6.6 GF30 black	See page 12
35	1	CU41 , CU41plus .		PA6.6 GF30 black	See page 12
36	1	Prox. switch holder D4 cmpl.		PA 6.6 GF30 black	H336751
37	1	Operating cam D4 bottom		1.4523 / 444FR	H334386
38	1	Operating cam D4 top		1.4523 / 444FR	H334387
39	4	Hex. screw M8x40		A2-70	H336675
		Pos. 9, 10, 11, 12, 14 available as complete seal kits only			
	1	Seal kit		EPDM	H337884
	1	Seal kit		HNBR	H337885
	1	Seal kit		FPM	H337886

Information contained in this document is subject to change without notice and does not represent a commitment on the part of SPX FLOW, Inc.. No part of this document may be reproduced or transmitted in any form or by any means, electronic or mechanical, including photocopying and recording, for any

Spare parts list:

Double seat mix proof valve D4 1.5" - 4"; DN 40 - 100
2 "

Date:	16.3.18	07.10.19	08.02.24	
Name:	C.Keil	Sze-Si.	N.Shre	
Approved by:				
Date:				
Name:				
Approved by:				

SPX FLOW

RN 500.047.01

Item	Quantity	Description		Included in spare parts (Pos.)	Material	Part no.
1	1	Housing	D41 1-6		1.4404	H337186
			D41 1-7		1.4404	H337176
			D41 1-8		1.4404	H337196
			D42		1.4404	H337029
			D43		1.4404	H337039
			D44		1.4404	H335271
2	1	Upper valve shaft		13,16,25	1.4404	H341254
3	1	Lower valve shaft			1.4404	H334987
4	1	Shaft bearing			1.4404	H334381
5	2	O-ring			EPDM	H77039
6	1	Yoke			1.4301	H334383
7	1	Guide rod		8,15,16	1.4404	H341283
8	2	Retainer ring			1.4310	H14883
9	1	Middle seal			EPDM	H327602
					HNBR	H332652
					FPM	H332653
10	2	Seat seal			EPDM	H168192
					HNBR	H171561
					FPM	H171559
11	2	Seat seal			EPDM	H337476
					HNBR	H337478
					FPM	H337477
12	3	Guide ring			Iglidur A500	H334863
13	1	Guide band			Acoflon	H334865
14	1	Quad ring	12,37x 2,62		EPDM	H311646
15	1	Lock nut M10x1			A2	H118903
16	2	Square key 3x3x10 DIN6885 Form A			A2	H335171
17	1	Actuator		18,19,20	1.4301	H335443
18	2	O-ring	30 x 2,5		NBR	H337897
19	2	Actuator screw			Iglidur J350	H334376
20	2	V-seal			NBR	H334379

Item	Quantity	Description	Included in spare parts (Pos.)	Material	Part no.
21	3	W-union G1/8" Ø6mm		hard nickel-plated	H208825
22	1	Venting plug G-1/8"		PE-Hard	H16218
23	1	Stop screw		Grivory	H334382
24	1	Lock washer D4		1.4301	H335172
25	1	Safety nut D3		1.4301	H147640
26	1	Thrust ring		1.4057	H123151
27	8	Hex. screw M8 x 16		A2	H78772
28	1	Yoke cover D4	29	1.4301	H341311
29	4	Savetix head screw M4 x 8 washer M4 as set		1.4301	H336707
30					
31	1	Venting plug G-1/8"		PE-Hard	H16507
32	1	Spray connection DE3		PP	H168321
33	1	G-union 8x1-G1/8"		PVDF-black	H16388
34	1	CU4 , CU4plus adapter cmpl.		PA6.6 GF30 black	See page 12
35	1	CU41 , CU41plus .		PA6.6 GF30 black	See page 12
36	1	Prox. switch holder D4 cmpl.		PA 6.6 GF30 black	H336751
37	1	Operating cam D4 bottom		1.4523 / 444FR	H334386
38	1	Operating cam D4 top		1.4523 / 444FR	H334387
39	4	Hex. screw M8x40		A2-70	H336675
		Pos. 9, 10, 11, 12, 14 available as complete seal kits only			
	1	Seal kit		EPDM	H337884
	1	Seal kit		HNBR	H337885
	1	Seal kit		FPM	H337886

Information contained in this document is subject to change without notice and does not represent a commitment on the part of SPX FLOW, Inc.. No part of this document may be reproduced or transmitted in any form or by any means, electronic or mechanical, including photocopying and recording, for any

Spare parts list:

Double seat mix proof valve D4 1.5" - 4"; DN 40 - 100
DN 65

Date:	16.3.18	07.10.19	08.02.24	
Name:	C.Keil	Sze-Si.	N.Shre	
Approved by:				
Date:				
Name:				
Approved by:				

SPX FLOW

RN 500.047.01

Item	Quantity	Description		Included in spare parts (Pos.)	Material	Part no.
1	1	Housing	D41 1-6		1.4404	H337182
			D41 1-7		1.4404	H337172
			D41 1-8		1.4404	H337192
			D42		1.4404	H337025
			D43		1.4404	H337035
			D44		1.4404	H334443
2	1	Upper valve shaft		13,16,25	1.4404	H341255
3	1	Lower valve shaft			1.4404	H334446
4	1	Shaft bearing			1.4404	H334381
5	2	O-ring			EPDM	H77039
6	1	Yoke			1.4301	H334383
7	1	Guide rod		8,15,16	1.4404	H341284
8	2	Retainer ring			1.4310	H14883
9	1	Middle seal			EPDM	H327602
					HNBR	H332652
					FPM	H332653
10	2	Seat seal			EPDM	H168192
					HNBR	H171561
					FPM	H171559
11	2	Seat seal			EPDM	H337476
					HNBR	H337478
					FPM	H337477
12	3	Guide ring			Iglidur A500	H334863
13	1	Guide band			Acoflon	H334865
14	1	Quad ring	12,37x 2,62		EPDM	H311646
15	1	Lock nut M10x1			A2	H118903
16	2	Square key 3x3x10 DIN6885 Form A			A2	H335171
17	1	Actuator		18,19,20	1.4301	H334365
18	2	O-ring	30 x 2,5		NBR	H337897
19	2	Actuator screw			Iglidur J350	H334376
20	2	V-seal			NBR	H334379

Item	Quantity	Description	Included in spare parts (Pos.)	Material	Part no.
21	3	W-union G1/8" Ø6mm		hard nickel-plated	H208825
22	1	Venting plug G-1/8"		PE-Hard	H16218
23	1	Stop screw		Grivory	H334382
24	1	Lock washer D4		1.4301	H335172
25	1	Safety nut D3		1.4301	H147640
26	1	Thrust ring		1.4057	H123151
27	8	Hex. screw M8 x 16		A2	H78772
28	1	Yoke cover D4	29	1.4301	H341311
29	4	Savetix head screw M4 x 8 washer M4 as set		1.4301	H336707
30					
31	1	Venting plug G-1/8"		PE-Hard	H16507
32	1	Spray connection DE3		PP	H168321
33	1	G-union 8x1-G1/8"		PVDF-black	H16388
34	1	CU4 , CU4plus adapter cmpl.		PA6.6 GF30 black	See page 12
35	1	CU41 , CU41plus .		PA6.6 GF30 black	See page 12
36	1	Prox. switch holder D4 cmpl.		PA 6.6 GF30 black	H336751
37	1	Operating cam D4 bottom		1.4523 / 444FR	H334386
38	1	Operating cam D4 top		1.4523 / 444FR	H334387
39	4	Hex. screw M8x40		A2-70	H336675
		Pos. 9, 10, 11, 12, 14 available as complete seal kits only			
	1	Seal kit		EPDM	H337884
	1	Seal kit		HNBR	H337885
	1	Seal kit		FPM	H337886

Information contained in this document is subject to change without notice and does not represent a commitment on the part of SPX FLOW, Inc.. No part of this document may be reproduced or transmitted in any form or by any means, electronic or mechanical, including photocopying and recording, for any

Spare parts list:

Double seat mix proof valve D4 1.5" - 4"; DN 40 - 100
2,5 "

Date:	16.3.18	07.10.19	08.02.24	
Name:	C.Keil	Sze-Si.	N.Shre	
Approved by:				
Date:				
Name:				
Approved by:				

SPX FLOW

RN 500.047.01

Item	Quantity	Description		Included in spare parts (Pos.)	Material	Part no.
1	1	Housing	D41 1-6		1.4404	H337187
			D41 1-7		1.4404	H337177
			D41 1-8		1.4404	H337197
			D42		1.4404	H337030
			D43		1.4404	H337040
			D44		1.4404	H335270
2	1	Upper valve shaft		13,16,25	1.4404	H341256
3	1	Lower valve shaft			1.4404	H335391
4	1	Shaft bearing			1.4404	H334381
5	2	O-ring			EPDM	H77039
6	1	Yoke			1.4301	H334383
7	1	Guide rod		8,15,16	1.4404	H341285
8	2	Retainer ring			1.4310	H14883
9	1	Middle seal			EPDM	H327602
					HNBR	H332652
					FPM	H332653
10	2	Seat seal			EPDM	H168192
					HNBR	H171561
					FPM	H171559
11	2	Seat seal			EPDM	H337476
					HNBR	H337478
					FPM	H337477
12	3	Guide ring			Iglidur A500	H334863
13	1	Guide band			Acoflon	H334865
14	1	Quad ring	12,37x 2,62		EPDM	H311646
15	1	Lock nut M10x1			A2	H118903
16	2	Square key 3x3x10 DIN6885 Form A			A2	H335171
17	1	Actuator		18,19,20	1.4301	H334365
18	2	O-ring	30 x 2,5		NBR	H337897
19	2	Actuator screw			Iglidur J350	H334376
20	2	V-seal			NBR	H334379

Item	Quantity	Description	Included in spare parts (Pos.)	Material	Part no.
21	3	W-union G1/8" Ø6mm		hard nickel-plated	H208825
22	1	Venting plug G-1/8"		PE-Hard	H16218
23	1	Stop screw		Grivory	H334382
24	1	Lock washer D4		1.4301	H335172
25	1	Safety nut D3		1.4301	H147640
26	1	Thrust ring		1.4057	H123151
27	8	Hex. screw M8 x 16		A2	H78772
28	1	Yoke cover D4	29	1.4301	H341311
29	4	Savetix head screw M4 x 8 washer M4 as set		1.4301	H336707
30					
31	1	Venting plug G-1/8"		PE-Hard	H16507
32	1	Spray connection DE3		PP	H168321
33	1	G-union 8x1-G1/8"		PVDF-black	H16388
34	1	CU4 , CU4plus adapter cmpl.		PA6.6 GF30 black	See page 12
35	1	CU41 , CU41plus .		PA6.6 GF30 black	See page 12
36	1	Prox. switch holder D4 cmpl.		PA 6.6 GF30 black	H336751
37	1	Operating cam D4 bottom		1.4523 / 444FR	H334386
38	1	Operating cam D4 top		1.4523 / 444FR	H334387
39	4	Hex. screw M8x40		A2-70	H336675
		Pos. 9, 10, 11, 12, 14 available as complete seal kits only			
	1	Seal kit		EPDM	H337884
	1	Seal kit		HNBR	H337885
	1	Seal kit		FPM	H337886

Information contained in this document is subject to change without notice and does not represent a commitment on the part of SPX FLOW, Inc.. No part of this document may be reproduced or transmitted in any form or by any means, electronic or mechanical, including photocopying and recording, for any

Spare parts list:

Double seat mix proof valve D4 1.5" - 4"; DN 40 - 100
3 "

Date:	16.3.18	07.10.19	08.02.24	
Name:	C.Keil	Sze-Si.	N.Shre	
Approved by:				
Date:				
Name:				
Approved by:				

SPX FLOW

RN 500.047.01

Item	Quantity	Description		Included in spare parts (Pos.)	Material	Part no.
1	1	Housing	D41 1-6		1.4404	H337188
			D41 1-7		1.4404	H337178
			D41 1-8		1.4404	H337198
			D42		1.4404	H337031
			D43		1.4404	H337041
			D44		1.4404	H335275
2	1	Upper valve shaft		13,16,25	1.4404	H341258
3	1	Lower valve shaft			1.4404	H335392
4	1	Shaft bearing			1.4404	H334381
5	2	O-ring			EPDM	H77039
6	1	Yoke			1.4301	H334383
7	1	Guide rod		8,15,16	1.4404	H341287
8	2	Retainer ring			1.4310	H14883
9	1	Middle seal			EPDM	H327602
					HNBR	H332652
					FPM	H332653
10	2	Seat seal			EPDM	H168192
					HNBR	H171561
					FPM	H171559
11	2	Seat seal			EPDM	H337476
					HNBR	H337478
					FPM	H337477
12	3	Guide ring			Iglidur A500	H334863
13	1	Guide band			Acoflon	H334865
14	1	Quad ring	12,37x 2,62		EPDM	H311646
15	1	Lock nut M10x1			A2	H118903
16	2	Square key 3x3x10 DIN6885 Form A			A2	H335171
17	1	Actuator		18,19,20	1.4301	H334365
18	2	O-ring	30 x 2,5		NBR	H337897
19	2	Actuator screw			Iglidur J350	H334376
20	2	V-seal			NBR	H334379

Item	Quantity	Description	Included in spare parts (Pos.)	Material	Part no.
21	3	W-union G1/8" Ø6mm		hard nickel-plated	H208825
22	1	Venting plug G-1/8"		PE-Hard	H16218
23	1	Stop screw		Grivory	H334382
24	1	Lock washer D4		1.4301	H335172
25	1	Safety nut D3		1.4301	H147640
26	1	Thrust ring		1.4057	H123151
27	8	Hex. screw M8 x 16		A2	H78772
28	1	Yoke cover D4	29	1.4301	H341311
29	4	Savetix head screw M4 x 8 washer M4 as set		1.4301	H336707
30					
31	1	Venting plug G-1/8"		PE-Hard	H16507
32	1	Spray connection DE3		PP	H168321
33	1	G-union 8x1-G1/8"		PVDF-black	H16388
34	1	CU4 , CU4plus adapter cmpl.		PA6.6 GF30 black	See page 12
35	1	CU41 , CU41plus .		PA6.6 GF30 black	See page 12
36	1	Prox. switch holder D4 cmpl.		PA 6.6 GF30 black	H336751
37	1	Operating cam D4 bottom		1.4523 / 444FR	H334386
38	1	Operating cam D4 top		1.4523 / 444FR	H334387
39	4	Hex. screw M8x40		A2-70	H336675
		Pos. 9, 10, 11, 12, 14 available as complete seal kits only			
	1	Seal kit		EPDM	H337884
	1	Seal kit		HNBR	H337885
	1	Seal kit		FPM	H337886

Information contained in this document is subject to change without notice and does not represent a commitment on the part of SPX FLOW, Inc.. No part of this document may be reproduced or transmitted in any form or by any means, electronic or mechanical, including photocopying and recording, for any

Spare parts list:

Double seat mix proof valve D4 1.5" - 4"; DN 40 - 100
DN 80

Date:	16.3.18	07.10.19	08.02.24	
Name:	C.Keil	Sze-Si.	N.Shre	
Approved by:				
Date:				
Name:				
Approved by:				

SPX FLOW

RN 500.047.01

Item	Quantity	Description		Included in spare parts (Pos.)	Material	Part no.
1	1	Housing	D41 1-6		1.4404	H337183
			D41 1-7		1.4404	H337173
			D41 1-8		1.4404	H337193
			D42		1.4404	H337026
			D43		1.4404	H337036
			D44		1.4404	H335278
2	1	Upper valve shaft		13,16,25	1.4404	H341257
3	1	Lower valve shaft			1.4404	H335393
4	1	Shaft bearing			1.4404	H335713
5	2	O-ring			EPDM	H77061
6	1	Yoke			1.4301	H335994
7	1	Guide rod		8,15,16	1.4404	H341286
8	2	Retainer ring			1.4310	H14883
9	1	Middle seal			EPDM	H327985
					HNBR	H332649
					FPM	H332648
10	2	Seat seal			EPDM	H168153
					HNBR	H171565
					FPM	H171563
11	2	Seat seal			EPDM	H337668
					HNBR	H337670
					FPM	H337669
12	3	Guide ring			Iglidur A500	H335702
13	1	Guide band			Acoflon	H334865
14	1	Quad ring	12,37x 2,62		EPDM	H311646
15	1	Lock nut M10x1			A2	H118903
16	2	Square key 3x3x10 DIN6885 Form A			A2	H335171
17	1	Actuator		18,19,20	1.4301	H335686
18	2	O-ring	30 x 2,5		NBR	H337897
19	2	Actuator screw			Iglidur J350	H334376
20	2	V-seal			NBR	H334379

Item	Quantity	Description	Included in spare parts (Pos.)	Material	Part no.
21	3	W-union G1/8" Ø6mm		hard nickel-plated	H208825
22	1	Venting plug G-1/8"		PE-Hard	H16218
23	1	Stop screw		Grivory	H334382
24	1	Lock washer D4		1.4301	H335172
25	1	Safety nut D3		1.4301	H147640
26	1	Thrust ring		1.4057	H123151
27	8	Hex. screw M8 x 16		A2	H78772
28	1	Yoke cover D4	29	1.4301	H341312
29	4	Savetix head screw M4 x 8 washer M4 as set		1.4301	H336707
30					
31	1	Venting plug G-1/8"		PE-Hard	H16507
32	1	Spray connection DE3		PP	H168322
33	1	G-union 8x1-G1/8"		PVDF-black	H16388
34	1	CU4 , CU4plus adapter cmpl.		PA6.6 GF30 black	See page 12
35	1	CU41 , CU41plus .		PA6.6 GF30 black	See page 12
36	1	Prox. switch holder D4 cmpl.		PA 6.6 GF30 black	H336751
37	1	Operating cam D4 bottom		1.4523 / 444FR	H334386
38	1	Operating cam D4 top		1.4523 / 444FR	H334387
39	4	Hex. screw M8x40		A2-70	H336675
		Pos. 9, 10, 11, 12, 14 available as complete seal kits only			
	1	Seal kit		EPDM	H337887
	1	Seal kit		HNBR	H337888
	1	Seal kit		FPM	H337889

Information contained in this document is subject to change without notice and does not represent a commitment on the part of SPX FLOW, Inc.. No part of this document may be reproduced or transmitted in any form or by any means, electronic or mechanical, including photocopying and recording, for any

Spare parts list:

Double seat mix proof valve D4 1.5" - 4"; DN 40 - 100
DN 100

Date:	16.3.18	07.10.19	08.02.24	
Name:	C.Keil	Sze-Si.	N.Shre	
Approved by:				
Date:				
Name:				
Approved by:				

SPX FLOW

RN 500.047.01

Item	Quantity	Description		Included in spare parts (Pos.)	Material	Part no.
1	1	Housing	D41 1-6		1.4404	H337184
			D41 1-7		1.4404	H337174
			D41 1-8		1.4404	H337194
			D42		1.4404	H337027
			D43		1.4404	H337037
			D44		1.4404	H335279
2	1	Upper valve shaft		13,16,25	1.4404	H341259
3	1	Lower valve shaft			1.4404	H335394
4	1	Shaft bearing			1.4404	H335713
5	2	O-ring			EPDM	H77061
6	1	Yoke			1.4301	H335994
7	1	Guide rod		8,15,16	1.4404	H341288
8	2	Retainer ring			1.4310	H14883
9	1	Middle seal			EPDM	H327985
					HNBR	H332649
					FPM	H332648
10	2	Seat seal			EPDM	H168153
					HNBR	H171565
					FPM	H171563
11	2	Seat seal			EPDM	H337668
					HNBR	H337670
					FPM	H337669
12	3	Guide ring			Iglidur A500	H335702
13	1	Guide band			Acoflon	H334865
14	1	Quad ring	12,37x 2,62		EPDM	H311646
15	1	Lock nut M10x1			A2	H118903
16	2	Square key 3x3x10 DIN6885 Form A			A2	H335171
17	1	Actuator		18,19,20	1.4301	H335686
18	2	O-ring	30 x 2,5		NBR	H337897
19	2	Actuator screw			Iglidur J350	H334376
20	2	V-seal			NBR	H334379

Item	Quantity	Description	Included in spare parts (Pos.)	Material	Part no.
21	3	W-union G1/8" Ø6mm		hard nickel-plated	H208825
22	1	Venting plug G-1/8"		PE-Hard	H16218
23	1	Stop screw		Grivory	H334382
24	1	Lock washer D4		1.4301	H335172
25	1	Safety nut D3		1.4301	H147640
26	1	Thrust ring		1.4057	H123151
27	8	Hex. screw M8 x 16		A2	H78772
28	1	Yoke cover D4	29	1.4301	H341312
29	4	Savetix head screw M4 x 8 washer M4 as set		1.4301	H336707
30					
31	1	Venting plug G-1/8"		PE-Hard	H16507
32	1	Spray connection DE3		PP	H168322
33	1	G-union 8x1-G1/8"		PVDF-black	H16388
34	1	CU4 , CU4plus adapter cmpl.		PA6.6 GF30 black	See page 12
35	1	CU41 , CU41plus .		PA6.6 GF30 black	See page 12
36	1	Prox. switch holder D4 cmpl.		PA 6.6 GF30 black	H336751
37	1	Operating cam D4 bottom		1.4523 / 444FR	H334386
38	1	Operating cam D4 top		1.4523 / 444FR	H334387
39	4	Hex. screw M8x40		A2-70	H336675
		Pos. 9, 10, 11, 12, 14 available as complete seal kits only			
	1	Seal kit		EPDM	H337887
	1	Seal kit		HNBR	H337888
	1	Seal kit		FPM	H337889

Information contained in this document is subject to change without notice and does not represent a commitment on the part of SPX FLOW, Inc.. No part of this document may be reproduced or transmitted in any form or by any means, electronic or mechanical, including photocopying and recording, for any

Spare parts list:

Double seat mix proof valve D4 1.5" - 4"; DN 40 - 100
4 "

Date:	16.3.18	07.10.19	08.02.24	
Name:	C.Keil	Sze-Si.	N.Shre	
Approved by:				
Date:				
Name:				
Approved by:				

SPX FLOW

RN 500.047.01

Item	Quantity	Description		Included in spare parts (Pos.)	Material	Part no.
1	1	Housing	D41 1-6		1.4404	H337189
			D41 1-7		1.4404	H337179
			D41 1-8		1.4404	H337199
			D42		1.4404	H337032
			D43		1.4404	H337042
			D44		1.4404	H335280
2	1	Upper valve shaft		13,16,25	1.4404	H341259
3	1	Lower valve shaft			1.4404	H335394
4	1	Shaft bearing			1.4404	H335713
5	2	O-ring			EPDM	H77061
6	1	Yoke			1.4301	H335994
7	1	Guide rod		8,15,16	1.4404	H341288
8	2	Retainer ring			1.4310	H14883
9	1	Middle seal			EPDM	H327985
					HNBR	H332649
					FPM	H332648
10	2	Seat seal			EPDM	H168153
					HNBR	H171565
					FPM	H171563
11	2	Seat seal			EPDM	H337668
					HNBR	H337670
					FPM	H337669
12	3	Guide ring			Iglidur A500	H335702
13	1	Guide band			Acoflon	H334865
14	1	Quad ring	12,37x 2,62		EPDM	H311646
15	1	Lock nut M10x1			A2	H118903
16	2	Square key 3x3x10 DIN6885 Form A			A2	H335171
17	1	Actuator		18,19,20	1.4301	H335686
18	2	O-ring	30 x 2,5		NBR	H337897
19	2	Actuator screw			Iglidur J350	H334376
20	2	V-seal			NBR	H334379

Item	Quantity	Description	Included in spare parts (Pos.)	Material	Part no.
21	3	W-union G1/8" Ø6mm		hard nickel-plated	H208825
22	1	Venting plug G-1/8"		PE-Hard	H16218
23	1	Stop screw		Grivory	H334382
24	1	Lock washer D4		1.4301	H335172
25	1	Safety nut D3		1.4301	H147640
26	1	Thrust ring		1.4057	H123151
27	8	Hex. screw M8 x 16		A2	H78772
28	1	Yoke cover D4	29	1.4301	H341312
29	4	Savetix head screw M4 x 8 washer M4 as set		1.4301	H336707
30					
31	1	Venting plug G-1/8"		PE-Hard	H16507
32	1	Spray connection DE3		PP	H168322
33	1	G-union 8x1-G1/8"		PVDF-black	H16388
34	1	CU4 , CU4plus adapter cmpl.		PA6.6 GF30 black	See page 12
35	1	CU41 , CU41plus .		PA6.6 GF30 black	See page 12
36	1	Prox. switch holder D4 cmpl.		PA 6.6 GF30 black	H336751
37	1	Operating cam D4 bottom		1.4523 / 444FR	H334386
38	1	Operating cam D4 top		1.4523 / 444FR	H334387
39	4	Hex. screw M8x40		A2-70	H336675
		Pos. 9, 10, 11, 12, 14 available as complete seal kits only			
	1	Seal kit		EPDM	H337887
	1	Seal kit		HNBR	H337888
	1	Seal kit		FPM	H337889

Information contained in this document is subject to change without notice and does not represent a commitment on the part of SPX FLOW, Inc.. No part of this document may be reproduced or transmitted in any form or by any means, electronic or mechanical, including photocopying and recording, for any

Spare parts list:

Double seat mix proof valve D4 Control unit and adapter

Date:	16.3.18	07.10.19	08.02.24	
Name:	C.Keil	Sze-Si.	N.Shre	
Approved by:				
Date:				
Name:				
Approved by:				

SPX FLOW

RN 500.047.01

Item	Quantity	Description	Air connections	Material	Part no.
34		**CU4 adapter D4**			
	1	CU4 D4 adapter cmpl.	/	PA 6.6 GF30 black	H337098
35		**CU4 Control Units**			
	1	CU41 D4 DC	6mm	PA 6.6 GF30 black	H336954
	1	CU41 D4 M12 DC	6mm	PA 6.6 GF30 black	H341342
	1	CU41 D4 AS-i Ext.	6mm	PA 6.6 GF30 black	H336956
	1	CU41 D4 M12 AS-i Ext.	6mm	PA 6.6 GF30 black	H338878
	1	CU41 D4 AS-i Std.	6mm	PA 6.6 GF30 black	H338150
	1	CU41 D4 M12 AS-i Std.	6mm	PA 6.6 GF30 black	H338898
	1	CU41 D4 DC	1/4" OD	PA 6.6 GF30 black	H336959
	1	CU41 D4 M12 DC	1/4" OD	PA 6.6 GF30 black	H341351
	1	CU41 D4 AS-i Ext.	1/4" OD	PA 6.6 GF30 black	H336961
	1	CU41 D4 M12 AS-i Ext.	1/4" OD	PA 6.6 GF30 black	H338900
	1	CU41 D4 AS-i Std.	1/4" OD	PA 6.6 GF30 black	H338151
	1	CU41 D4 M12 AS-i Std.	1/4" OD	PA 6.6 GF30 black	H338902

Item	Quantity	Description	Air connections	Material	Part no.
34		**CU4plus adapter D4**			
	1	CU4plus D4 V2 adapter cmpl.		PA6.6 GF30 black	H341891
35		**CU4plus Control Units**			
	1	CU41plus D4 V2 AS-i Ext.	6mm	PA 6.6 GF30 black	H338821
	1	CU41plus D4 V2 M12 AS-i Ext.	6mm	PA 6.6 GF30 black	H338866
	1	CU41plus-D4-M12 IO-LINK	6mm	PA 6.6 GF30 black	H345138
	1	CU41plus-D4-M12 AS-I V5	6mm	PA 6.6 GF30 black	H348039
	1	CU41plus-D4-M12 Direct Connect	6mm	PA 6.6 GF30 black	H342462
	1	CU41plus-D4-Direct Connect	6mm	PA 6.6 GF30 black	H342442
	1	CU41plus-D4-M12 AS-I V5	1/4" OD	PA 6.6 GF30 black	H348040
	1	CU41plus-D4-M12 IO-LINK	1/4" OD	PA 6.6 GF30 black	H345139
	1	CU41plus D4 V2 AS-i Ext.	1/4" OD	PA 6.6 GF30 black	H338825
	1	CU41plus D4 V2 M12 AS-i Ext.	1/4" OD	PA 6.6 GF30 black	H338870
	1	CU41plus-D4-M12 Direct Connect	1/4" OD	PA 6.6 GF30 black	H342463
	1	CU41plus-D4-Direct Connect	1/4" OD	PA 6.6 GF30 black	H342443

Information contained in this document is subject to change without notice and does not represent a commitment on the part of SPX FLOW, Inc.. No part of this document may be reproduced or transmitted in any form or by any means, electronic or mechanical, including photocopying and recording, for any

Spare parts list:

Double seat mix proof valve D4 125-150-6"

Date:	11.10.19	10.06.20	20.06.23	08.02.24	**SPX FLOW**
Name:	Sze-Si.	C.Keil	C.Keil	J.Shresht	
Approved by:					
Date:					Page 1 of 8
Name:					**RN 500.047.03**
Approved by:					

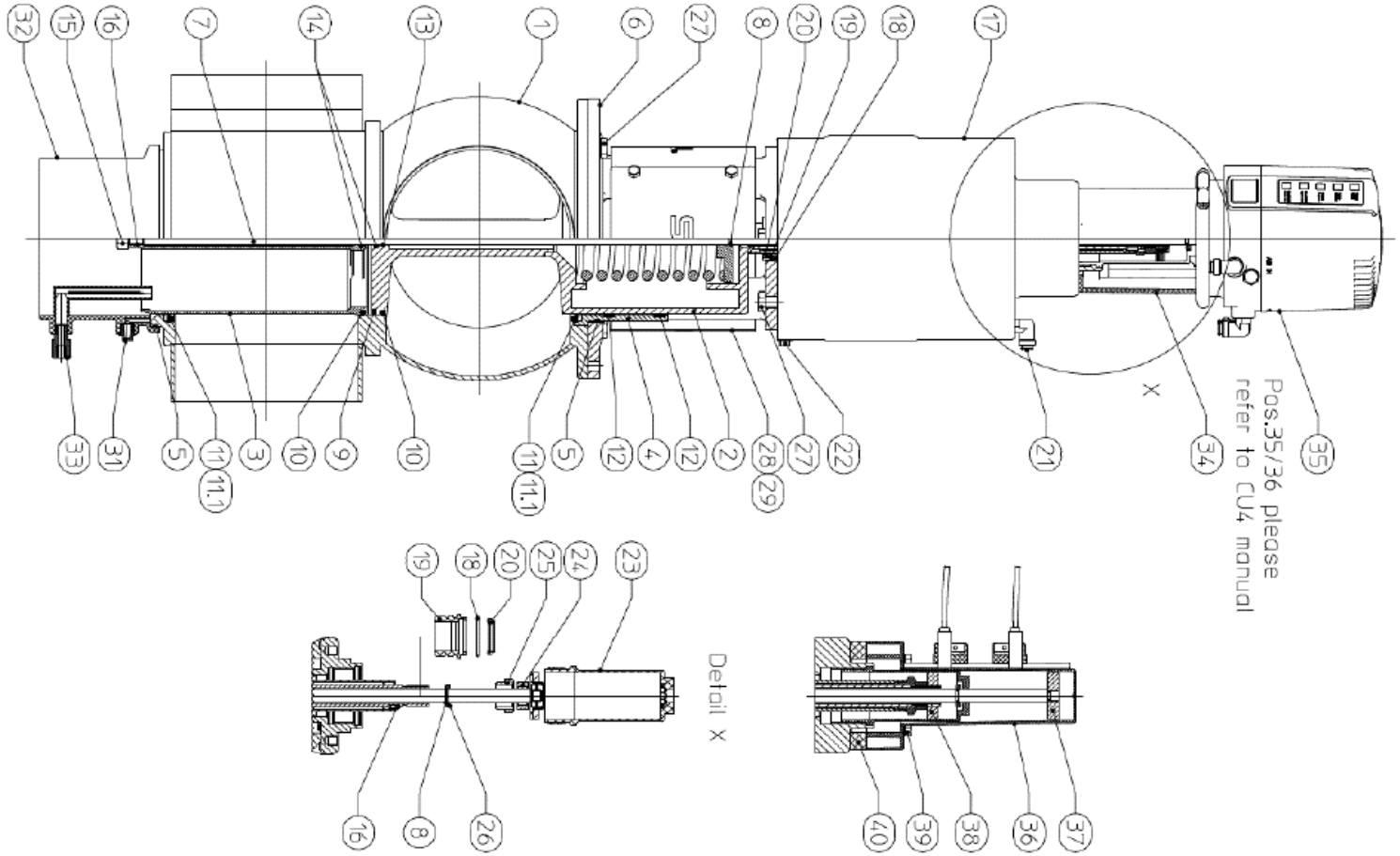

Information contained in this document is subject to change without notice and does not represent a commitment on the part of SPX FLOW, Inc.. No part of this document may be reproduced or transmitted in any form or by any means, electronic or mechanical, including photocopying and recording, for any

Spare parts list:

Double seat mix proof valve D4 125-150-6"
DN 125

Date:	11.10.19	08.02.24		
Name:	Sze-Si.	J.Shresht		
Approved by:				
Date:				
Name:				
Approved by:				

SPX FLOW

RN 500.047.03

Item	Quantity	Description		Included in spare parts (Pos.)	Material	Part no.
1	1	Housing	D41 / 1-6		1.4404	H340122
			D41 / 1-7		1.4404	H340123
			D41 / 1-8		1.4404	H340124
			D42		1.4404	H340121
			D43		1.4404	H340120
			D44		1.4404	H340119
2	1	Upper valve shaft		13,16,25	1.4404	H341269
3	1	Lower valve shaft			1.4404	H340230
4	1	Shaft bearing			1.4404	H340243
5	2	O-ring			EPDM	H77074
6	1	Yoke			1.4301	H340244
7	1	Guide rod		8,15,16	1.4404	H341298
8	2	Retainer ring			1.4310	H14883
9	1	Middle seal			EPDM	H340247
					HNBR	H340248
					FPM	H340294
10	2	Seat seal			EPDM	H173940
					HNBR	H173939
					FPM	H340246
11	2	Seat seal			EPDM	H77611
					HNBR	H170178
					FPM	H77610
11.1	2	PTFE Shaft seal			PTFE	H340295
12	2	Guide ring			Iglidur A500	H340198
13	1	Guide band			Acoflon	H334865
14	2	Quad ring	12,37x 2,62		EPDM	H311646
15	1	Lock nut M10x1			A2	H118903
16	2	Square key DIN6885 - A - 3x3x10			A2	H335171
17	1	Actuator		18,19,20	1.4301	H340639
18	2	O-ring	30 x 2,5		NBR	H337897
19	2	Actuator screw			Iglidur J350	H334376

Item	Quantity	Description	Included in spare parts (Pos.)	Material	Part no.
20	2	V-seal		NBR	H334379
21	1	W-union G1/8" Ø6mm		hard nickel-plated	H208825
22	1	Venting plug G-1/8"		PE-Hard	H16218
23	1	Stop screw		Grivory	H334382
24	1	Safety nut D3		1.4301	H147640
25	1	Lock washer D4		1.4301	H335172
26	1	Thrust ring		1.4057	H123151
27	8	Hex. screw M10 x 20		A2	H340472
28	1	Yoke cover D4	29	1.4301	H341313
29	4	Savetix head screw M6 x 8 washer M6 as set		1.4301	H340632
30					
31	1	Venting plug G-1/8"		PE-Hard	H16507
32	1	Spray connection DE3		PP	H178450
33	1	G-union 10/8-G1/4" with supp. Sleeve cpl.		1.4571	H329696
34	1	CU4 , CU4plus adapter cmpl.		PA6.6 GF30 black	See page 8
35	1	CU41 , CU41plus .		PA6.6 GF30 black	See page 8
36	1	Prox. switch holder D4 cmpl.		PA 6.6 GF30 black	H336751
37	1	Operating cam D4 bottom		1.4523 / 444FR	H334386
38	1	Operating cam D4 top		1.4523 / 444FR	H334387
39	4	Hex. screw		A2-70	H336675
40	1	Spacer		PA 6.6 GF30 black	

Information contained in this document is subject to change without notice and does not represent a commitment on the part of SPX FLOW, Inc.. No part of this document may be reproduced or transmitted in any form or by any means, electronic or mechanical, including photocopying and recording, for any

Spare parts list:

Double seat mix proof valve D4 125-150-6"
DN 125

Date:	11.10.19	08.02.24		
Name:	Sze-Si.	J.Shresht		
Approved by:				
Date:				
Name:				
Approved by:				

SPX FLOW

RN 500.047.03

Item	Quantity	Description	Included in spare parts (Pos.)	Material	Part no.
		Pos. 9, 10, 11, 12, 13, 14 available as complete seal kits only			
	1	Seal kit		EPDM	H340575
	1	Seal kit		HNBR	H340576
	1	Seal kit		FPM	H340577

Item	Quantity	Description	Material	Part no.

Information contained in this document is subject to change without notice and does not represent a commitment on the part of SPX FLOW, Inc.. No part of this document may be reproduced or transmitted in any form or by any means, electronic or mechanical, including photocopying and recording, for any

Spare parts list:

Double seat mix proof valve D4 125-150-6"
DN 150

Date:	11.10.19	08.02.24		
Name:	Sze-Si.	J.Shresht		
Approved by:				
Date:				
Name:				
Approved by:				

SPX FLOW

RN 500.047.03

Item	Quantity	Description		Included in spare parts (Pos.)	Material	Part no.
1	1	Housing	D41 / 1-6		1.4404	H340135
			D41 / 1-7		1.4404	H340136
			D41 / 1-8		1.4404	H340137
			D42		1.4404	H340134
			D43		1.4404	H340133
			D44		1.4404	H340132
2	1	Upper valve shaft		13,16,25	1.4404	H341270
3	1	Lower valve shaft			1.4404	H340311
4	1	Shaft bearing			1.4404	H340322
5	2	O-ring			EPDM	H77081
6	1	Yoke			1.4301	H340323
7	1	Guide rod		8,15,16	1.4404	H341299
8	2	Retainer ring			1.4310	H14883
9	1	Middle seal			EPDM	H340325
					HNBR	H340326
					FPM	H340327
10	2	Seat seal			EPDM	H173739
					HNBR	H173738
					FPM	H338070
11	2	Seat seal			EPDM	H77628
					HNBR	H170177
					FPM	H77627
11.1	2	PTFE Shaft seal			PTFE	H340328
12	2	Guide ring			Iglidur A500	H340182
13	1	Guide band			Acoflon	H334865
14	2	Quad ring	12,37x 2,62		EPDM	H311646
15	1	Lock nut M10x1			A2	H118903
16	2	Square key DIN6885 - A - 3x3x10			A2	H335171
17	1	Actuator		18,19,20	1.4301	H340636
18	2	O-ring	30 x 2,5		NBR	H337897
19	2	Actuator screw			Iglidur J350	H334376

Item	Quantity	Description	Included in spare parts (Pos.)	Material	Part no.
20	2	V-seal		NBR	H334379
21	1	W-union G1/8" Ø6mm		hard nickel-plated	H208825
22	1	Venting plug G-1/8"		PE-Hard	H16218
23	1	Stop screw		Grivory	H334382
24	1	Safety nut D3		1.4301	H147640
25	1	Lock washer D4		1.4301	H335172
26	1	Thrust ring		1.4057	H123151
27	8	Hex. screw M10 x 20		A2	H340472
28	1	Yoke cover D4	29	1.4301	H341314
29	4	Savetix head screw M6 x 8 washer M6 as set		1.4301	H340632
30					
31	1	Venting plug G-1/8"		PE-Hard	H16507
32	1	Spray connection DE3		PP	H200320
33	1	G-union 10/8-G1/4" with supp. Sleeve cpl.		1.4571	H329696
34	1	CU4 , CU4plus adapter cmpl.		PA6.6 GF30 black	See page 8
35	1	CU41 , CU41plus .		PA6.6 GF30 black	See page 8
36	1	Prox. switch holder D4 cmpl.		PA 6.6 GF30 black	H336751
37	1	Operating cam D4 bottom		1.4523 / 444FR	H334386
38	1	Operating cam D4 top		1.4523 / 444FR	H334387
39	4	Hex. screw		A2-70	H340751
40	1	Spacer		PA 6.6 GF30 black	H340179

Information contained in this document is subject to change without notice and does not represent a commitment on the part of SPX FLOW, Inc.. No part of this document may be reproduced or transmitted in any form or by any means, electronic or mechanical, including photocopying and recording, for any

Spare parts list:

Double seat mix proof valve D4 125-150-6"
DN 150

Date:	11.10.19	08.02.24		
Name:	Sze-Si.	J.Shresht		
Approved by:				
Date:				
Name:				
Approved by:				

SPX FLOW

RN 500.047.03

Item	Quantity	Description	Included in spare parts (Pos.)	Material	Part no.
		Pos. 9, 10, 11, 12, 13, 14 available as complete seal kits only			
	1	Seal kit		EPDM	H340578
	1	Seal kit		HNBR	H340579
	1	Seal kit		FPM	H340580

Item	Quantity	Description	Material	Part no.

Information contained in this document is subject to change without notice and does not represent a commitment on the part of SPX FLOW, Inc.. No part of this document may be reproduced or transmitted in any form or by any means, electronic or mechanical, including photocopying and recording, for any

Spare parts list:

Double seat mix proof valve D4 125-150-6"
6"

Date:	11.10.19	08.02.24		
Name:	Sze-Si.	J.Shresht		
Approved by:				
Date:				
Name:				
Approved by:				

SPX FLOW

RN 500.047.03

Item	Quantity	Description		Included in spare parts (Pos.)	Material	Part no.
1	1	Housing	D41 / 1-6		1.4404	H340141
			D41 / 1-7		1.4404	H340142
			D41 / 1-8		1.4404	H340143
			D42		1.4404	H340140
			D43		1.4404	H340139
			D44		1.4404	H340138
2	1	Upper valve shaft		13,16,25	1.4404	H341270
3	1	Lower valve shaft			1.4404	H340311
4	1	Shaft bearing			1.4404	H340322
5	2	O-ring			EPDM	H77081
6	1	Yoke			1.4301	H340323
7	1	Guide rod		8,15,16	1.4404	H341299
8	2	Retainer ring			1.4310	H14883
9	1	Middle seal			EPDM	H340325
					HNBR	H340326
					FPM	H340327
10	2	Seat seal			EPDM	H173739
					HNBR	H173738
					FPM	H338070
11	2	Seat seal			EPDM	H77628
					HNBR	H170177
					FPM	H77627
11.1	2	PTFE Shaft seal			PTFE	H340328
12	2	Guide ring			Iglidur A500	H340182
13	1	Guide band			Acoflon	H334865
14	2	Quad ring	12,37x 2,62		EPDM	H311646
15	1	Lock nut M10x1			A2	H118903
16	2	Square key DIN6885 - A - 3x3x10			A2	H335171
17	1	Actuator		18,19,20	1.4301	H340636
18	2	O-ring	30 x 2,5		NBR	H337897
19	2	Actuator screw			Iglidur J350	H334376

Item	Quantity	Description	Included in spare parts (Pos.)	Material	Part no.
20	2	V-seal		NBR	H334379
21	1	W-union G1/8" Ø6mm		hard nickel-plated	H208825
22	1	Venting plug G-1/8"		PE-Hard	H16218
23	1	Stop screw		Grivory	H334382
24	1	Safety nut D3		1.4301	H147640
25	1	Lock washer D4		1.4301	H335172
26	1	Thrust ring		1.4057	H123151
27	8	Hex. screw M10 x 20		A2	H340472
28	1	Yoke cover D4	29	1.4301	H341314
29	4	Savetix head screw M6 x 8 washer M6 as set		1.4301	H340632
30					
31	1	Venting plug G-1/8"		PE-Hard	H16507
32	1	Spray connection DE3		PP	H200320
33	1	G-union 10/8-G1/4" with supp. Sleeve cpl.		1.4571	H329696
34	1	CU4 , CU4plus adapter cmpl.		PA6.6 GF30 black	See page 8
35	1	CU41 , CU41plus .		PA6.6 GF30 black	See page 8
36	1	Prox. switch holder D4 cmpl.		PA 6.6 GF30 black	H336751
37	1	Operating cam D4 bottom		1.4523 / 444FR	H334386
38	1	Operating cam D4 top		1.4523 / 444FR	H334387
39	4	Hex. screw		A2-70	H340751
40	1	Spacer		PA 6.6 GF30 black	H340179

Information contained in this document is subject to change without notice and does not represent a commitment on the part of SPX FLOW, Inc.. No part of this document may be reproduced or transmitted in any form or by any means, electronic or mechanical, including photocopying and recording, for any

Spare parts list:

Double seat mix proof valve D4 125-150-6"
6"

Date:	11.10.19	08.02.24		
Name:	Sze-Si.	J.Shresht		
Approved by:				
Date:				
Name:				
Approved by:				

SPX FLOW

RN 500.047.03

Item	Quantity	Description	Included in spare parts (Pos.)	Material	Part no.
		Pos. 9, 10, 11, 12, 13, 14 available as complete seal kits only			
	1	Seal kit		EPDM	H340578
	1	Seal kit		HNBR	H340579
	1	Seal kit		FPM	H340580

Item	Quantity	Description	Material	Part no.

Information contained in this document is subject to change without notice and does not represent a commitment on the part of SPX FLOW, Inc.. No part of this document may be reproduced or transmitted in any form or by any means, electronic or mechanical, including photocopying and recording, for any

Spare parts list:

Double seat mix proof valve D4 125-150-6"
6"

Date:	11.10.19	08.02.24		
Name:	Sze-Si.	J.Shresht		
Approved by:				
Date:				
Name:				
Approved by:				

SPX FLOW

RN 500.047.03

Item	Quantity	Description	Air connections	Material	Part no.
34		**CU4 adapter D4**			
	1	CU4 D4 adapter cmpl.	/	PA 6.6 GF30 black	H337098
35		**CU4 Control Units**			
	1	CU41 D4 DC	6mm	PA 6.6 GF30 black	H336954
	1	CU41 D4 M12 DC	6mm	PA 6.6 GF30 black	H341342
	1	CU41 D4 AS-i Ext.	6mm	PA 6.6 GF30 black	H336956
	1	CU41 D4 M12 AS-i Ext.	6mm	PA 6.6 GF30 black	H338878
	1	CU41 D4 AS-i Std.	6mm	PA 6.6 GF30 black	H338150
	1	CU41 D4 M12 AS-i Std.	6mm	PA 6.6 GF30 black	H338898
	1	CU41 D4 DC	1/4" OD	PA 6.6 GF30 black	H336959
	1	CU41 D4 M12 DC	1/4" OD	PA 6.6 GF30 black	H341351
	1	CU41 D4 AS-i Ext.	1/4" OD	PA 6.6 GF30 black	H336961
	1	CU41 D4 M12 AS-i Ext.	1/4" OD	PA 6.6 GF30 black	H338900
	1	CU41 D4 AS-i Std.	1/4" OD	PA 6.6 GF30 black	H338151
	1	CU41 D4 M12 AS-i Std.	1/4" OD	PA 6.6 GF30 black	H338902

Item	Quantity	Description	Air connections	Material	Part no.
34		**CU4plus adapter D4**			
	1	CU4plus D4 V2 adapter cmpl.		PA6.6 GF30 black	H341891
35		**CU4plus Control Units**			
	1	CU41plus D4 V2 AS-i Ext.	6mm	PA 6.6 GF30 black	H338821
	1	CU41plus D4 V2 M12 AS-i Ext.	6mm	PA 6.6 GF30 black	H338866
	1	CU41plus-D4-M12 IO-LINK	6mm	PA 6.6 GF30 black	H345138
	1	CU41plus-D4-M12 AS-I V5	6mm	PA 6.6 GF30 black	H348039
	1	CU41plus-D4-M12 Direct Connect	6mm	PA 6.6 GF30 black	H342462
	1	CU41plus-D4-Direct Connect	6mm	PA 6.6 GF30 black	H342442
	1	CU41plus-D4-M12 AS-I V5	1/4" OD	PA 6.6 GF30 black	H348040
	1	CU41plus-D4-M12 IO-LINK	1/4" OD	PA 6.6 GF30 black	H345139
	1	CU41plus D4 V2 AS-i Ext.	1/4" OD	PA 6.6 GF30 black	H338825
	1	CU41plus D4 V2 M12 AS-i Ext.	1/4" OD	PA 6.6 GF30 black	H338870
	1	CU41plus-D4-M12 Direct Connect	1/4" OD	PA 6.6 GF30 black	H342463
	1	CU41plus-D4-Direct Connect	1/4" OD	PA 6.6 GF30 black	H342443

Information contained in this document is subject to change without notice and does not represent a commitment on the part of SPX FLOW, Inc.. No part of this document may be reproduced or transmitted in any form or by any means, electronic or mechanical, including photocopying and recording, for any

Spare parts list:

Double seat mix proof valve D4 SL 1.5" - 4"; DN 40 - 100

Date:	16.3.18	30.10.18	11.10.19	08.02.24	**SPX FLOW**
Name:	C.Keil	C.Keil	Sze-Si.	N.Shre	
Approved by:					
Date:					Page 1 of 12
Name:					**RN 501.047.01**
Approved by:					

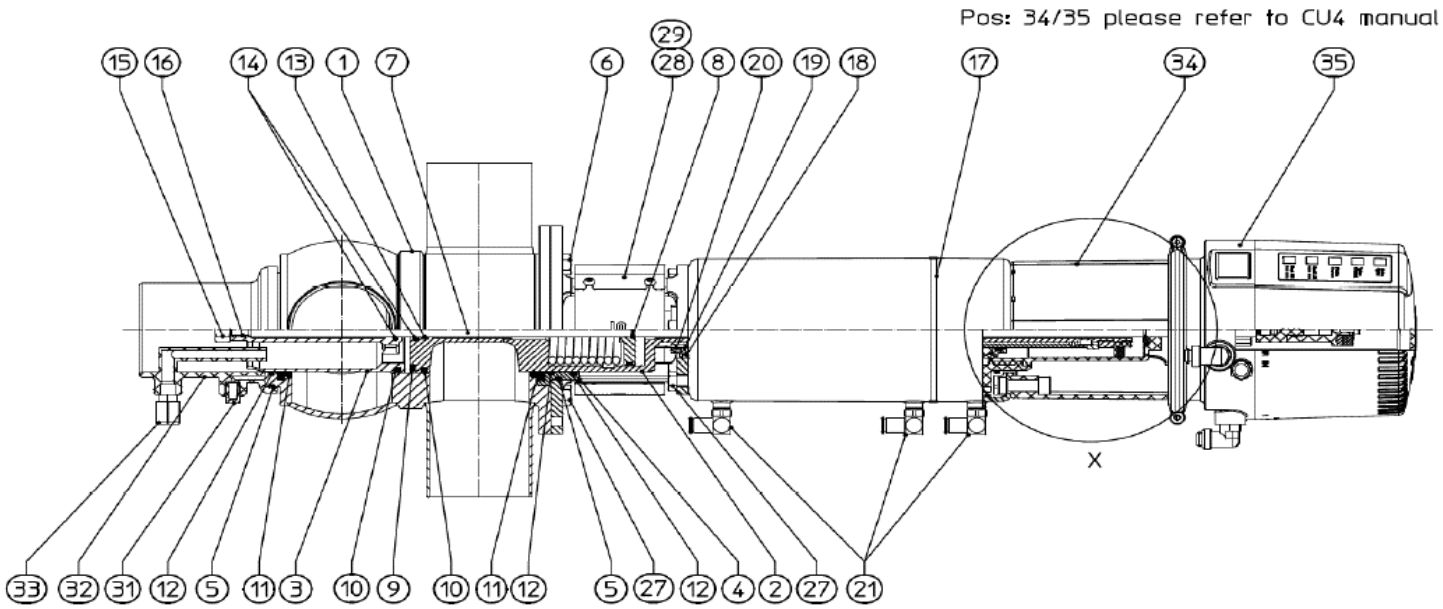

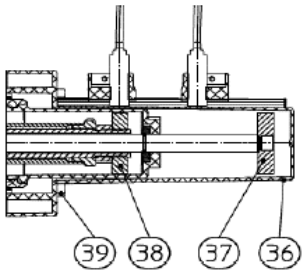

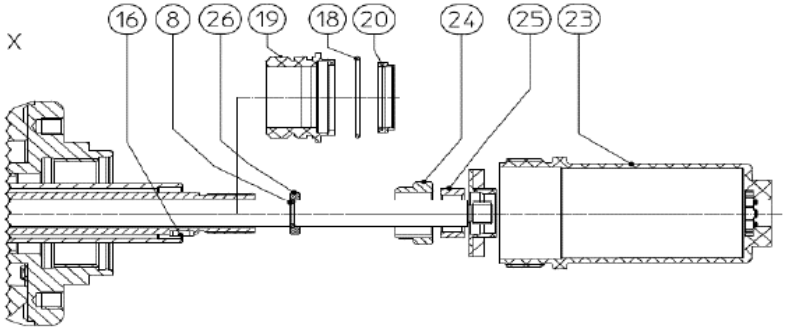

Information contained in this document is subject to change without notice and does not represent a commitment on the part of SPX FLOW, Inc.. No part of this document may be reproduced or transmitted in any form or by any means, electronic or mechanical, including photocopying and recording, for any

Spare parts list:

Double seat mix proof valve D4 SL 1.5" - 4"; DN 40 - 100
DN 40

Date:	16.3.18	11.10.19	08.02.24	
Name:	C.Keil	Sze-Si.	N.Shre	
Approved by:				
Date:				
Name:				
Approved by:				

SPX FLOW

RN 501.047.01

Item	Quantity	Description		Included in spare parts (Pos.)	Material	Part no.
1	1	Housing	D41 1-6		1.4404	H337180
			D41 1-7		1.4404	H337170
			D41 1-8		1.4404	H337190
			D42		1.4404	H337023
			D43		1.4404	H337033
			D44		1.4404	H335273
2	1	Upper valve shaft		13,16,25	1.4404	H341262
3	1	Lower valve shaft			1.4404	H334986
4	1	Shaft bearing			1.4404	H334381
5	2	O-ring			EPDM	H77039
6	1	Yoke			1.4301	H334383
7	1	Guide rod		8,15,16	1.4404	H341291
8	2	Retainer ring			1.4310	H14883
9	1	Middle seal			EPDM	H327602
					HNBR	H332652
					FPM	H332653
10	2	Seat seal			EPDM	H168192
					HNBR	H171561
					FPM	H171559
11	2	Seat seal			EPDM	H337476
					HNBR	H337478
					FPM	H337477
12	3	Guide ring			Iglidur A500	H334863
13	1	Guide band			Acoflon	H334865
14	1	Quad ring	12,37x 2,62		EPDM	H311646
15	1	Lock nut M10x1			A2	H118903
16	2	Square key 3x3x10 DIN6885 Form A			A2	H335171
17	1	Actuator		18,19,20	1.4301	H335470
18	2	O-ring	30 x 2,5		NBR	H337897
19	2	Actuator screw			Iglidur J350	H334376
20	2	V-seal			NBR	H334379

Item	Quantity	Description	Included in spare parts (Pos.)	Material	Part no.
21	3	W-union G1/8" Ø6mm		hard nickel-plated	H208825
23	1	Stop screw		Grivory	H334382
24	1	Lock washer D4		1.4301	H335172
25	1	Safety nut D3		1.4301	H147640
26	1	Thrust ring		1.4057	H123151
27	8	Hex. screw M8 x 16		A2	H78772
28	1	Yoke cover D4	29	1.4301	H341311
29	4	Savetix head screw M4 x 8 washer M4 as set		1.4301	H336707
30					
31	1	Venting plug G-1/8"		PE-Hard	H16507
32	1	Spray connection DE3		PP	H168321
33	1	G-union 8x1-G1/8"		PVDF-black	H16388
34	1	CU4 , CU4plus adapter cmpl.		PA6.6 GF30 black	See page 8
35	1	CU43 , CU43plus .		PA6.6 GF30 black	See page 8
36	1	Prox. switch holder D4 cmpl.		PA 6.6 GF30 black	H336751
37	1	Operating cam D4 bottom		1.4523 / 444FR	H334386
38	1	Operating cam D4 top		1.4523 / 444FR	H334387
39	4	Hex. screw M8x40		A2-70	H336675
		Pos. 9, 10, 11, 12, 14 available as complete seal kits only			
	1	Seal kit		EPDM	H337884
	1	Seal kit		HNBR	H337885
	1	Seal kit		FPM	H337886

Information contained in this document is subject to change without notice and does not represent a commitment on the part of SPX FLOW, Inc.. No part of this document may be reproduced or transmitted in any form or by any means, electronic or mechanical, including photocopying and recording, for any

Spare parts list:

Double seat mix proof valve D4 SL 1.5" - 4"; DN 40 - 100
1,5 "

Date:	16.3.18	11.10.19	08.02.24	
Name:	C.Keil	Sze-Si.	N.Shre	
Approved by:				
Date:				
Name:				
Approved by:				

SPX FLOW

RN 501.047.01

Item	Quantity	Description		Included in spare parts (Pos.)	Material	Part no.
1	1	Housing	D41 1-6		1.4404	H337185
			D41 1-7		1.4404	H337175
			D41 1-8		1.4404	H337195
			D42		1.4404	H337028
			D43		1.4404	H337038
			D44		1.4404	H335272
2	1	Upper valve shaft		13,16,25	1.4404	H341262
3	1	Lower valve shaft			1.4404	H334986
4	1	Shaft bearing			1.4404	H334381
5	2	O-ring			EPDM	H77039
6	1	Yoke			1.4301	H334383
7	1	Guide rod		8,15,16	1.4404	H341291
8	2	Retainer ring			1.4310	H14883
9	1	Middle seal			EPDM	H327602
					HNBR	H332652
					FPM	H332653
10	2	Seat seal			EPDM	H168192
					HNBR	H171561
					FPM	H171559
11	2	Seat seal			EPDM	H337476
					HNBR	H337478
					FPM	H337477
12	3	Guide ring			Iglidur A500	H334863
13	1	Guide band			Acoflon	H334865
14	1	Quad ring	12,37x 2,62		EPDM	H311646
15	1	Lock nut M10x1			A2	H118903
16	2	Square key 3x3x10 DIN6885 Form A			A2	H335171
17	1	Actuator		18,19,20	1.4301	H335470
18	2	O-ring	30 x 2,5		NBR	H337897
19	2	Actuator screw			Iglidur J350	H334376
20	2	V-seal			NBR	H334379

Item	Quantity	Description	Included in spare parts (Pos.)	Material	Part no.
21	3	W-union G1/8" Ø6mm		hard nickel-plated	H208825
23	1	Stop screw		Grivory	H334382
24	1	Lock washer D4		1.4301	H335172
25	1	Safety nut D3		1.4301	H147640
26	1	Thrust ring		1.4057	H123151
27	8	Hex. screw M8 x 16		A2	H78772
28	1	Yoke cover D4	29	1.4301	H341311
29	4	Savetix head screw M4 x 8 washer M4 as set		1.4301	H336707
30					
31	1	Venting plug G-1/8"		PE-Hard	H16507
32	1	Spray connection DE3		PP	H168321
33	1	G-union 8x1-G1/8"		PVDF-black	H16388
34	1	CU4 , CU4plus adapter cmpl.		PA6.6 GF30 black	See page 8
35	1	CU43 , CU43plus .		PA6.6 GF30 black	See page 8
36	1	Prox. switch holder D4 cmpl.		PA 6.6 GF30 black	H336751
37	1	Operating cam D4 bottom		1.4523 / 444FR	H334386
38	1	Operating cam D4 top		1.4523 / 444FR	H334387
39	4	Hex. screw M8x40		A2-70	H336675
		Pos. 9, 10, 11, 12, 14 available as complete seal kits only			
	1	Seal kit		EPDM	H337884
	1	Seal kit		HNBR	H337885
	1	Seal kit		FPM	H337886

Information contained in this document is subject to change without notice and does not represent a commitment on the part of SPX FLOW, Inc.. No part of this document may be reproduced or transmitted in any form or by any means, electronic or mechanical, including photocopying and recording, for any

Spare parts list:

Double seat mix proof valve D4 SL 1.5" - 4"; DN 40 - 100
DN 50

Date:	16.3.18	11.10.19	08.02.24	
Name:	C.Keil	Sze-Si.	N.Shre	
Approved by:				
Date:				
Name:				
Approved by:				

SPX FLOW

RN 501.047.01

Item	Quantity	Description		Included in spare parts (Pos.)	Material	Part no.
1	1	Housing	D41 1-6		1.4404	H337181
			D41 1-7		1.4404	H337171
			D41 1-8		1.4404	H337191
			D42		1.4404	H337024
			D43		1.4404	H337034
			D44		1.4404	H335274
2	1	Upper valve shaft		13,16,25	1.4404	H341263
3	1	Lower valve shaft			1.4404	H334987
4	1	Shaft bearing			1.4404	H334381
5	2	O-ring			EPDM	H77039
6	1	Yoke			1.4301	H334383
7	1	Guide rod		8,15,16	1.4404	H341292
8	2	Retainer ring			1.4310	H14883
9	1	Middle seal			EPDM	H327602
					HNBR	H332652
					FPM	H332653
10	2	Seat seal			EPDM	H168192
					HNBR	H171561
					FPM	H171559
11	2	Seat seal			EPDM	H337476
					HNBR	H337478
					FPM	H337477
12	3	Guide ring			Iglidur A500	H334863
13	1	Guide band			Acoflon	H334865
14	1	Quad ring	12,37x 2,62		EPDM	H311646
15	1	Lock nut M10x1			A2	H118903
16	2	Square key 3x3x10 DIN6885 Form A			A2	H335171
17	1	Actuator		18,19,20	1.4301	H335469
18	2	O-ring	30 x 2,5		NBR	H337897
19	2	Actuator screw			Iglidur J350	H334376
20	2	V-seal			NBR	H334379

Item	Quantity	Description	Included in spare parts (Pos.)	Material	Part no.
21	3	W-union G1/8" Ø6mm		hard nickel-plated	H208825
23	1	Stop screw		Grivory	H334382
24	1	Lock washer D4		1.4301	H335172
25	1	Safety nut D3		1.4301	H147640
26	1	Thrust ring		1.4057	H123151
27	8	Hex. screw M8 x 16		A2	H78772
28	1	Yoke cover D4	29	1.4301	H341311
29	4	Savetix head screw M4 x 8 washer M4 as set		1.4301	H336707
30					
31	1	Venting plug G-1/8"		PE-Hard	H16507
32	1	Spray connection DE3		PP	H168321
33	1	G-union 8x1-G1/8"		PVDF-black	H16388
34	1	CU4 , CU4plus adapter cmpl.		PA6.6 GF30 black	See page 8
35	1	CU43 , CU43plus .		PA6.6 GF30 black	See page 8
36	1	Prox. switch holder D4 cmpl.		PA 6.6 GF30 black	H336751
37	1	Operating cam D4 bottom		1.4523 / 444FR	H334386
38	1	Operating cam D4 top		1.4523 / 444FR	H334387
39	4	Hex. screw M8x40		A2-70	H336675
		Pos. 9, 10, 11, 12, 14 available as complete seal kits only			
	1	Seal kit		EPDM	H337884
	1	Seal kit		HNBR	H337885
	1	Seal kit		FPM	H337886

Information contained in this document is subject to change without notice and does not represent a commitment on the part of SPX FLOW, Inc.. No part of this document may be reproduced or transmitted in any form or by any means, electronic or mechanical, including photocopying and recording, for any

Spare parts list:

Double seat mix proof valve D4 SL 1.5" - 4"; DN 40 - 100
2 "

Date:	16.3.18	11.10.19	08.02.24	
Name:	C.Keil	Sze-Si.	N.Shre	
Approved by:				
Date:				
Name:				
Approved by:				

SPX FLOW

RN 501.047.01

Item	Quantity	Description		Included in spare parts (Pos.)	Material	Part no.
1	1	Housing	D41 1-6		1.4404	H337186
			D41 1-7		1.4404	H337176
			D41 1-8		1.4404	H337196
			D42		1.4404	H337029
			D43		1.4404	H337039
			D44		1.4404	H335271
2	1	Upper valve shaft		13,16,25	1.4404	H341263
3	1	Lower valve shaft			1.4404	H334987
4	1	Shaft bearing			1.4404	H334381
5	2	O-ring			EPDM	H77039
6	1	Yoke			1.4301	H334383
7	1	Guide rod		8,15,16	1.4404	H341292
8	2	Retainer ring			1.4310	H14883
9	1	Middle seal			EPDM	H327602
					HNBR	H332652
					FPM	H332653
10	2	Seat seal			EPDM	H168192
					HNBR	H171561
					FPM	H171559
11	2	Seat seal			EPDM	H337476
					HNBR	H337478
					FPM	H337477
12	3	Guide ring			Iglidur A500	H334863
13	1	Guide band			Acoflon	H334865
14	1	Quad ring	12,37x 2,62		EPDM	H311646
15	1	Lock nut M10x1			A2	H118903
16	2	Square key 3x3x10 DIN6885 Form A			A2	H335171
17	1	Actuator		18,19,20	1.4301	H335469
18	2	O-ring	30 x 2,5		NBR	H337897
19	2	Actuator screw			Iglidur J350	H334376
20	2	V-seal			NBR	H334379

Item	Quantity	Description	Included in spare parts (Pos.)	Material	Part no.
21	3	W-union G1/8" Ø6mm		hard nickel-plated	H208825
23	1	Stop screw		Grivory	H334382
24	1	Lock washer D4		1.4301	H335172
25	1	Safety nut D3		1.4301	H147640
26	1	Thrust ring		1.4057	H123151
27	8	Hex. screw M8 x 16		A2	H78772
28	1	Yoke cover D4	29	1.4301	H341311
29	4	Savetix head screw M4 x 8 washer M4 as set		1.4301	H336707
30					
31	1	Venting plug G-1/8"		PE-Hard	H16507
32	1	Spray connection DE3		PP	H168321
33	1	G-union 8x1-G1/8"		PVDF-black	H16388
34	1	CU4 , CU4plus adapter cmpl.		PA6.6 GF30 black	See page 8
35	1	CU43 , CU43plus .		PA6.6 GF30 black	See page 8
36	1	Prox. switch holder D4 cmpl.		PA 6.6 GF30 black	H336751
37	1	Operating cam D4 bottom		1.4523 / 444FR	H334386
38	1	Operating cam D4 top		1.4523 / 444FR	H334387
39	4	Hex. screw M8x40		A2-70	H336675
		Pos. 9, 10, 11, 12, 14 available as complete seal kits only			
	1	Seal kit		EPDM	H337884
	1	Seal kit		HNBR	H337885
	1	Seal kit		FPM	H337886

Information contained in this document is subject to change without notice and does not represent a commitment on the part of SPX FLOW, Inc.. No part of this document may be reproduced or transmitted in any form or by any means, electronic or mechanical, including photocopying and recording, for any

Spare parts list:

Double seat mix proof valve D4 SL 1.5" - 4"; DN 40 - 100
DN 65

Date:	16.3.18	11.10.19	08.02.24	
Name:	C.Keil	Sze-Si.	N.Shre	
Approved by:				
Date:				
Name:				
Approved by:				

SPX FLOW

RN 501.047.01

Item	Quantity	Description		Included in spare parts (Pos.)	Material	Part no.
1	1	Housing	D41 1-6		1.4404	H337182
			D41 1-7		1.4404	H337172
			D41 1-8		1.4404	H337192
			D42		1.4404	H337025
			D43		1.4404	H337035
			D44		1.4404	H334443
2	1	Upper valve shaft		13,16,25	1.4404	H341264
3	1	Lower valve shaft			1.4404	H334446
4	1	Shaft bearing			1.4404	H334381
5	2	O-ring			EPDM	H77039
6	1	Yoke			1.4301	H334383
7	1	Guide rod		8,15,16	1.4404	H341293
8	2	Retainer ring			1.4310	H14883
9	1	Middle seal			EPDM	H327602
					HNBR	H332652
					FPM	H332653
10	2	Seat seal			EPDM	H168192
					HNBR	H171561
					FPM	H171559
11	2	Seat seal			EPDM	H337476
					HNBR	H337478
					FPM	H337477
12	3	Guide ring			Iglidur A500	H334863
13	1	Guide band			Acoflon	H334865
14	1	Quad ring	12,37x 2,62		EPDM	H311646
15	1	Lock nut M10x1			A2	H118903
16	2	Square key 3x3x10 DIN6885 Form A			A2	H335171
17	1	Actuator		18,19,20	1.4301	H334394
18	2	O-ring	30 x 2,5		NBR	H337897
19	2	Actuator screw			Iglidur J350	H334376
20	2	V-seal			NBR	H334379

Item	Quantity	Description	Included in spare parts (Pos.)	Material	Part no.
21	3	W-union G1/8" Ø6mm		hard nickel-plated	H208825
23	1	Stop screw		Grivory	H334382
24	1	Lock washer D4		1.4301	H335172
25	1	Safety nut D3		1.4301	H147640
26	1	Thrust ring		1.4057	H123151
27	8	Hex. screw M8 x 16		A2	H78772
28	1	Yoke cover D4	29	1.4301	H341311
29	4	Savetix head screw M4 x 8 washer M4 as set		1.4301	H336707
30					
31	1	Venting plug G-1/8"		PE-Hard	H16507
32	1	Spray connection DE3		PP	H168321
33	1	G-union 8x1-G1/8"		PVDF-black	H16388
34	1	CU4 , CU4plus adapter cmpl.		PA6.6 GF30 black	See page 8
35	1	CU43 , CU43plus .		PA6.6 GF30 black	See page 8
36	1	Prox. switch holder D4 cmpl.		PA 6.6 GF30 black	H336751
37	1	Operating cam D4 bottom		1.4523 / 444FR	H334386
38	1	Operating cam D4 top		1.4523 / 444FR	H334387
39	4	Hex. screw M8x40		A2-70	H336675
		Pos. 9, 10, 11, 12, 14 available as complete seal kits only			
	1	Seal kit		EPDM	H337884
	1	Seal kit		HNBR	H337885
	1	Seal kit		FPM	H337886

Information contained in this document is subject to change without notice and does not represent a commitment on the part of SPX FLOW, Inc.. No part of this document may be reproduced or transmitted in any form or by any means, electronic or mechanical, including photocopying and recording, for any

Spare parts list:

Double seat mix proof valve D4 SL 1.5" - 4"; DN 40 - 100
2,5 "

Date:	16.3.18	11.10.19	08.02.24	
Name:	C.Keil	Sze-Si.	N.Shre	
Approved by:				
Date:				
Name:				
Approved by:				

SPX FLOW

RN 501.047.01

Item	Quantity	Description		Included in spare parts (Pos.)	Material	Part no.
1	1	Housing	D41 1-6		1.4404	H337187
			D41 1-7		1.4404	H337177
			D41 1-8		1.4404	H337197
			D42		1.4404	H337030
			D43		1.4404	H337040
			D44		1.4404	H335270
2	1	Upper valve shaft		13,16,25	1.4404	H341265
3	1	Lower valve shaft			1.4404	H335391
4	1	Shaft bearing			1.4404	H334381
5	2	O-ring			EPDM	H77039
6	1	Yoke			1.4301	H334383
7	1	Guide rod		8,15,16	1.4404	H341294
8	2	Retainer ring			1.4310	H14883
9	1	Middle seal			EPDM	H327602
					HNBR	H332652
					FPM	H332653
10	2	Seat seal			EPDM	H168192
					HNBR	H171561
					FPM	H171559
11	2	Seat seal			EPDM	H337476
					HNBR	H337478
					FPM	H337477
12	3	Guide ring			Iglidur A500	H334863
13	1	Guide band			Acoflon	H334865
14	1	Quad ring	12,37x 2,62		EPDM	H311646
15	1	Lock nut M10x1			A2	H118903
16	2	Square key 3x3x10 DIN6885 Form A			A2	H335171
17	1	Actuator		18,19,20	1.4301	H335468
18	2	O-ring	30 x 2,5		NBR	H337897
19	2	Actuator screw			Iglidur J350	H334376
20	2	V-seal			NBR	H334379

Item	Quantity	Description	Included in spare parts (Pos.)	Material	Part no.
21	3	W-union G1/8" Ø6mm		hard nickel-plated	H208825
23	1	Stop screw		Grivory	H334382
24	1	Lock washer D4		1.4301	H335172
25	1	Safety nut D3		1.4301	H147640
26	1	Thrust ring		1.4057	H123151
27	8	Hex. screw M8 x 16		A2	H78772
28	1	Yoke cover D4	29	1.4301	H341311
29	4	Savetix head screw M4 x 8 washer M4 as set		1.4301	H336707
30					
31	1	Venting plug G-1/8"		PE-Hard	H16507
32	1	Spray connection DE3		PP	H168321
33	1	G-union 8x1-G1/8"		PVDF-black	H16388
34	1	CU4 , CU4plus adapter cmpl.		PA6.6 GF30 black	See page 8
35	1	CU43 , CU43plus .		PA6.6 GF30 black	See page 8
36	1	Prox. switch holder D4 cmpl.		PA 6.6 GF30 black	H336751
37	1	Operating cam D4 bottom		1.4523 / 444FR	H334386
38	1	Operating cam D4 top		1.4523 / 444FR	H334387
39	4	Hex. screw M8x40		A2-70	H336675
		Pos. 9, 10, 11, 12, 14 available as complete seal kits only			
	1	Seal kit		EPDM	H337884
	1	Seal kit		HNBR	H337885
	1	Seal kit		FPM	H337886

Information contained in this document is subject to change without notice and does not represent a commitment on the part of SPX FLOW, Inc.. No part of this document may be reproduced or transmitted in any form or by any means, electronic or mechanical, including photocopying and recording, for any

Spare parts list:

Double seat mix proof valve D4 SL 1.5" - 4"; DN 40 - 100
3 "

Date:	16.3.18	11.10.19	08.02.24	
Name:	C.Keil	Sze-Si.	N.Shre	
Approved by:				
Date:				
Name:				
Approved by:				

SPX FLOW

RN 501.047.01

Item	Quantity	Description		Included in spare parts (Pos.)	Material	Part no.
1	1	Housing	D41 1-6		1.4404	H337188
			D41 1-7		1.4404	H337178
			D41 1-8		1.4404	H337198
			D42		1.4404	H337031
			D43		1.4404	H337041
			D44		1.4404	H335275
2	1	Upper valve shaft		13,16,25	1.4404	H341267
3	1	Lower valve shaft			1.4404	H335392
4	1	Shaft bearing			1.4404	H334381
5	2	O-ring			EPDM	H77039
6	1	Yoke			1.4301	H334383
7	1	Guide rod		8,15,16	1.4404	H341296
8	2	Retainer ring			1.4310	H14883
9	1	Middle seal			EPDM	H327602
					HNBR	H332652
					FPM	H332653
10	2	Seat seal			EPDM	H168192
					HNBR	H171561
					FPM	H171559
11	2	Seat seal			EPDM	H337476
					HNBR	H337478
					FPM	H337477
12	3	Guide ring			Iglidur A500	H334863
13	1	Guide band			Acoflon	H334865
14	1	Quad ring	12,37x 2,62		EPDM	H311646
15	1	Lock nut M10x1			A2	H118903
16	2	Square key 3x3x10 DIN6885 Form A			A2	H335171
17	1	Actuator		18,19,20	1.4301	H334394
18	2	O-ring	30 x 2,5		NBR	H337897
19	2	Actuator screw			Iglidur J350	H334376
20	2	V-seal			NBR	H334379

Item	Quantity	Description	Included in spare parts (Pos.)	Material	Part no.
21	3	W-union G1/8" Ø6mm		hard nickel-plated	H208825
23	1	Stop screw		Grivory	H334382
24	1	Lock washer D4		1.4301	H335172
25	1	Safety nut D3		1.4301	H147640
26	1	Thrust ring		1.4057	H123151
27	8	Hex. screw M8 x 16		A2	H78772
28	1	Yoke cover D4	29	1.4301	H341311
29	4	Savetix head screw M4 x 8 washer M4 as set		1.4301	H336707
30					
31	1	Venting plug G-1/8"		PE-Hard	H16507
32	1	Spray connection DE3		PP	H168321
33	1	G-union 8x1-G1/8"		PVDF-black	H16388
34	1	CU4 , CU4plus adapter cmpl.		PA6.6 GF30 black	See page 8
35	1	CU43 , CU43plus .		PA6.6 GF30 black	See page 8
36	1	Prox. switch holder D4 cmpl.		PA 6.6 GF30 black	H336751
37	1	Operating cam D4 bottom		1.4523 / 444FR	H334386
38	1	Operating cam D4 top		1.4523 / 444FR	H334387
39	4	Hex. screw M8x40		A2-70	H336675
		Pos. 9, 10, 11, 12, 14 available as complete seal kits only			
	1	Seal kit		EPDM	H337884
	1	Seal kit		HNBR	H337885
	1	Seal kit		FPM	H337886

Information contained in this document is subject to change without notice and does not represent a commitment on the part of SPX FLOW, Inc.. No part of this document may be reproduced or transmitted in any form or by any means, electronic or mechanical, including photocopying and recording, for any

Spare parts list:

Double seat mix proof valve D4 SL 1.5" - 4"; DN 40 - 100
DN 80

Date:	16.3.18	11.10.19	08.02.24	
Name:	C.Keil	Sze-Si.	N.Shre	
Approved by:				
Date:				
Name:				
Approved by:				

SPX FLOW

RN 501.047.01

Item	Quantity	Description		Included in spare parts (Pos.)	Material	Part no.
1	1	Housing	D41 1-6		1.4404	H337183
			D41 1-7		1.4404	H337173
			D41 1-8		1.4404	H337193
			D42		1.4404	H337026
			D43		1.4404	H337036
			D44		1.4404	H335278
2	1	Upper valve shaft		13,16,25	1.4404	H341266
3	1	Lower valve shaft			1.4404	H335393
4	1	Shaft bearing			1.4404	H335713
5	2	O-ring			EPDM	H77061
6	1	Yoke			1.4301	H335994
7	1	Guide rod		8,15,16	1.4404	H341295
8	2	Retainer ring			1.4310	H14883
9	1	Middle seal			EPDM	H327985
					HNBR	H332649
					FPM	H332648
10	2	Seat seal			EPDM	H168153
					HNBR	H171565
					FPM	H171563
11	2	Seat seal			EPDM	H337668
					HNBR	H337670
					FPM	H337669
12	3	Guide ring			Iglidur A500	H335702
13	1	Guide band			Acoflon	H334865
14	1	Quad ring	12,37x 2,62		EPDM	H311646
15	1	Lock nut M10x1			A2	H118903
16	2	Square key 3x3x10 DIN6885 Form A			A2	H335171
17	1	Actuator		18,19,20	1.4301	H335862
18	2	O-ring	30 x 2,5		NBR	H337897
19	2	Actuator screw			Iglidur J350	H334376
20	2	V-seal			NBR	H334379

Item	Quantity	Description	Included in spare parts (Pos.)	Material	Part no.
21	3	W-union G1/8" Ø6mm		hard nickel-plated	H208825
23	1	Stop screw		Grivory	H334382
24	1	Lock washer D4		1.4301	H335172
25	1	Safety nut D3		1.4301	H147640
26	1	Thrust ring		1.4057	H123151
27	8	Hex. screw M8 x 16		A2	H78772
28	1	Yoke cover D4	29	1.4301	H341312
29	4	Savetix head screw M4 x 8 washer M4 as set		1.4301	H336707
30					
31	1	Venting plug G-1/8"		PE-Hard	H16507
32	1	Spray connection DE3		PP	H168322
33	1	G-union 8x1-G1/8"		PVDF-black	H16388
34	1	CU4 , CU4plus adapter cmpl.		PA6.6 GF30 black	See page 8
35	1	CU43 , CU43plus .		PA6.6 GF30 black	See page 8
36	1	Prox. switch holder D4 cmpl.		PA 6.6 GF30 black	H336751
37	1	Operating cam D4 bottom		1.4523 / 444FR	H334386
38	1	Operating cam D4 top		1.4523 / 444FR	H334387
39	4	Hex. screw M8x40		A2-70	H336675
		Pos. 9, 10, 11, 12, 14 available as complete seal kits only			
	1	Seal kit		EPDM	H337887
	1	Seal kit		HNBR	H337888
	1	Seal kit		FPM	H337889

Information contained in this document is subject to change without notice and does not represent a commitment on the part of SPX FLOW, Inc.. No part of this document may be reproduced or transmitted in any form or by any means, electronic or mechanical, including photocopying and recording, for any

Spare parts list:

Double seat mix proof valve D4 SL 1.5" - 4"; DN 40 - 100
DN 100

Date:	16.3.18	11.10.19	08.02.24	
Name:	C.Keil	Sze-Si.	N.Shre	
Approved by:				
Date:				
Name:				
Approved by:				

SPX FLOW

RN 501.047.01

Item	Quantity	Description		Included in spare parts (Pos.)	Material	Part no.
1	1	Housing	D41 1-6		1.4404	H337184
			D41 1-7		1.4404	H337174
			D41 1-8		1.4404	H337194
			D42		1.4404	H337027
			D43		1.4404	H337037
			D44		1.4404	H335279
2	1	Upper valve shaft		13,16,25	1.4404	H341268
3	1	Lower valve shaft			1.4404	H335394
4	1	Shaft bearing			1.4404	H335713
5	2	O-ring			EPDM	H77061
6	1	Yoke			1.4301	H335994
7	1	Guide rod		8,15,16	1.4404	H341297
8	2	Retainer ring			1.4310	H14883
9	1	Middle seal			EPDM	H327985
					HNBR	H332649
					FPM	H332648
10	2	Seat seal			EPDM	H168153
					HNBR	H171565
					FPM	H171563
11	2	Seat seal			EPDM	H337668
					HNBR	H337670
					FPM	H337669
12	3	Guide ring			Iglidur A500	H335702
13	1	Guide band			Acoflon	H334865
14	1	Quad ring	12,37x 2,62		EPDM	H311646
15	1	Lock nut M10x1			A2	H118903
16	2	Square key 3x3x10 DIN6885 Form A			A2	H335171
17	1	Actuator		18,19,20	1.4301	H335862
18	2	O-ring	30 x 2,5		NBR	H337897
19	2	Actuator screw			Iglidur J350	H334376
20	2	V-seal			NBR	H334379

Item	Quantity	Description	Included in spare parts (Pos.)	Material	Part no.
21	3	W-union G1/8" Ø6mm		hard nickel-plated	H208825
23	1	Stop screw		Grivory	H334382
24	1	Lock washer D4		1.4301	H335172
25	1	Safety nut D3		1.4301	H147640
26	1	Thrust ring		1.4057	H123151
27	8	Hex. screw M8 x 16		A2	H78772
28	1	Yoke cover D4	29	1.4301	H341312
29	4	Savetix head screw M4 x 8 washer M4 as set		1.4301	H336707
30					
31	1	Venting plug G-1/8"		PE-Hard	H16507
32	1	Spray connection DE3		PP	H168322
33	1	G-union 8x1-G1/8"		PVDF-black	H16388
34	1	CU4 , CU4plus adapter cmpl.		PA6.6 GF30 black	See page 8
35	1	CU43 , CU43plus .		PA6.6 GF30 black	See page 8
36	1	Prox. switch holder D4 cmpl.		PA 6.6 GF30 black	H336751
37	1	Operating cam D4 bottom		1.4523 / 444FR	H334386
38	1	Operating cam D4 top		1.4523 / 444FR	H334387
39	4	Hex. screw M8x40		A2-70	H336675
		Pos. 9, 10, 11, 12, 14 available as complete seal kits only			
	1	Seal kit		EPDM	H337887
	1	Seal kit		HNBR	H337888
	1	Seal kit		FPM	H337889

Information contained in this document is subject to change without notice and does not represent a commitment on the part of SPX FLOW, Inc.. No part of this document may be reproduced or transmitted in any form or by any means, electronic or mechanical, including photocopying and recording, for any

Spare parts list:

Double seat mix proof valve D4 SL 1.5" - 4"; DN 40 - 100
4 "

Date:	16.3.18	11.10.19	08.02.24	
Name:	C.Keil	Sze-Si.	N.Shre	
Approved by:				
Date:				
Name:				
Approved by:				

SPX FLOW

RN 501.047.01

Item	Quantity	Description		Included in spare parts (Pos.)	Material	Part no.
1	1	Housing	D41 1-6		1.4404	H337189
			D41 1-7		1.4404	H337179
			D41 1-8		1.4404	H337199
			D42		1.4404	H337032
			D43		1.4404	H337042
			D44		1.4404	H335280
2	1	Upper valve shaft		13,16,25	1.4404	H341268
3	1	Lower valve shaft			1.4404	H335394
4	1	Shaft bearing			1.4404	H335713
5	2	O-ring			EPDM	H77061
6	1	Yoke			1.4301	H335994
7	1	Guide rod		8,15,16	1.4404	H341297
8	2	Retainer ring			1.4310	H14883
9	1	Middle seal			EPDM	H327985
					HNBR	H332649
					FPM	H332648
10	2	Seat seal			EPDM	H168153
					HNBR	H171565
					FPM	H171563
11	2	Seat seal			EPDM	H337668
					HNBR	H337670
					FPM	H337669
12	3	Guide ring			Iglidur A500	H335702
13	1	Guide band			Acoflon	H334865
14	1	Quad ring	12,37x 2,62		EPDM	H311646
15	1	Lock nut M10x1			A2	H118903
16	2	Square key 3x3x10 DIN6885 Form A			A2	H335171
17	1	Actuator		18,19,20	1.4301	H335862
18	2	O-ring	30 x 2,5		NBR	H337897
19	2	Actuator screw			Iglidur J350	H334376
20	2	V-seal			NBR	H334379

Item	Quantity	Description	Included in spare parts (Pos.)	Material	Part no.
21	3	W-union G1/8" Ø6mm		hard nickel-plated	H208825
23	1	Stop screw		Grivory	H334382
24	1	Lock washer D4		1.4301	H335172
25	1	Safety nut D3		1.4301	H147640
26	1	Thrust ring		1.4057	H123151
27	8	Hex. screw M8 x 16		A2	H78772
28	1	Yoke cover D4	29	1.4301	H341312
29	4	Savetix head screw M4 x 8 washer M4 as set		1.4301	H336707
30					
31	1	Venting plug G-1/8"		PE-Hard	H16507
32	1	Spray connection DE3		PP	H168322
33	1	G-union 8x1-G1/8"		PVDF-black	H16388
34	1	CU4 , CU4plus adapter cmpl.		PA6.6 GF30 black	See page 8
35	1	CU43 , CU43plus .		PA6.6 GF30 black	See page 8
36	1	Prox. switch holder D4 cmpl.		PA 6.6 GF30 black	H336751
37	1	Operating cam D4 bottom		1.4523 / 444FR	H334386
38	1	Operating cam D4 top		1.4523 / 444FR	H334387
39	4	Hex. screw M8x40		A2-70	H336675
		Pos. 9, 10, 11, 12, 14 available as complete seal kits only			
	1	Seal kit		EPDM	H337887
	1	Seal kit		HNBR	H337888
	1	Seal kit		FPM	H337889

Information contained in this document is subject to change without notice and does not represent a commitment on the part of SPX FLOW, Inc.. No part of this document may be reproduced or transmitted in any form or by any means, electronic or mechanical, including photocopying and recording, for any

Spare parts list:

Double seat mix proof valve D4 SL Control unit and adapter

Date:	16.3.18	11.10.19	08.02.24	
Name:	C.Keil	Sze-Si.	N.Shre	
Approved by:				
Date:				
Name:				
Approved by:				

SPX FLOW

RN 501.047.01

Item	Quantity	Description	Air connections	Material	Part no.
34		**CU4 adapter D4 SL**			
	1	CU4 D4 adapter cmpl.	/	PA 6.6 GF30 black	H337098
35		**CU4 Control Units**			
	1	CU43 D4 DC	6mm	PA 6.6 GF30 black	H336955
	1	CU43 D4 M12 DC	6mm	PA 6.6 GF30 black	H341343
	1	CU43 D4 AS-i Ext.	6mm	PA 6.6 GF30 black	H336957
	1	CU43 D4 M12 AS-i Ext.	6mm	PA 6.6 GF30 black	H338897
	1	CU43 D4 AS-i Std.	6mm	PA 6.6 GF30 black	H338152
	1	CU43 D4 M12 AS-i Std.	6mm	PA 6.6 GF30 black	H338899
	1	CU43 D4 DC	1/4" OD	PA 6.6 GF30 black	H336960
	1	CU43 D4 M12 DC	1/4" OD	PA 6.6 GF30 black	H341352
	1	CU43 D4 AS-i Ext.	1/4" OD	PA 6.6 GF30 black	H336962
	1	CU43 D4 M12 AS-i Ext.	1/4" OD	PA 6.6 GF30 black	H338901
	1	CU43 D4 AS-i Std.	1/4" OD	PA 6.6 GF30 black	H338153
	1	CU43 D4 M12 AS-i Std.	1/4" OD	PA 6.6 GF30 black	H338903

Item	Quantity	Description	Air connections	Material	Part no.
34		**CU4plus adapter D4 SL**			
	1	CU4plus D4 V2 adapter cmpl.		PA6.6 GF30 black	H341891
35		**CU4 Control Units**			
	1	CU43plus D4 V2 AS-i Ext.	6mm	PA 6.6 GF30 black	H338822
	1	CU43plus D4 V2 M12 AS-i Ext.	6mm	PA 6.6 GF30 black	H338867
	1	CU43plus-D4-M12 IO-LINK	6mm	PA 6.6 GF30 black	H345134
	1	CU43plus-D4-M12 AS-I V5	6mm	PA 6.6 GF30 black	H348035
	1	CU43plus-D4-M12 Direct Connect	6mm	PA 6.6 GF30 black	H342472
	1	CU43plus-D4-Direct Connect	6mm	PA 6.6 GF30 black	H342452
	1	CU43plus-D4-M12 IO-LINK	1/4"OD	PA 6.6 GF30 black	H345135
	1	CU43plus-D4-M12 AS-I V5	1/4"OD	PA 6.6 GF30 black	H348036
	1	CU43plus D4 V2 AS-i Ext.	1/4" OD	PA 6.6 GF30 black	H338826
	1	CU43plus D4 V2 M12 AS-i Ext.	1/4" OD	PA 6.6 GF30 black	H338871
	1	CU43plus-D4-M12 Direct Connect	1/4" OD	PA 6.6 GF30 black	H342473
	1	CU43plus-D4-Direct Connect	1/4" OD	PA 6.6 GF30 black	H342453

Information contained in this document is subject to change without notice and does not represent a commitment on the part of SPX FLOW, Inc.. No part of this document may be reproduced or transmitted in any form or by any means, electronic or mechanical, including photocopying and recording, for any

Spare parts list:

Double seat mix proof valve D4 SL 125-150-6"

Date:	11.10.19	10.06.20	08.02.24		**SPX FLOW**
Name:	Sze-Si.	C.Keil	N.Shre		
Approved by:					
Date:					Page 1 of 8
Name:					**RN 501.047.03**
Approved by:					

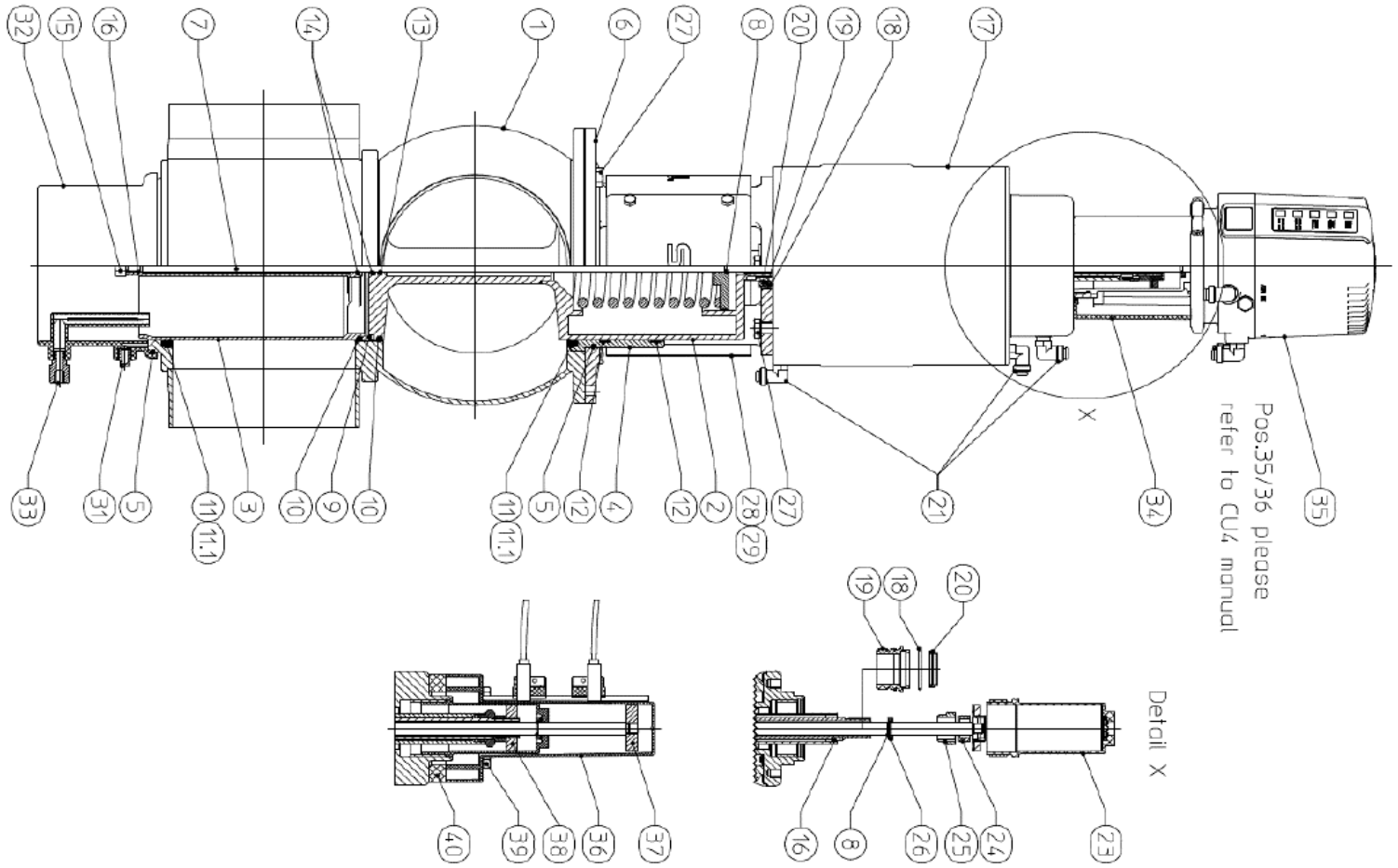

Information contained in this document is subject to change without notice and does not represent a commitment on the part of SPX FLOW, Inc.. No part of this document may be reproduced or transmitted in any form or by any means, electronic or mechanical, including photocopying and recording, for any

Spare parts list:

Double seat mix proof valve D4 SL 125-150-6"
DN 125

Date:	11.10.19	08.02.24		
Name:	Sze-Si.	N.Shre		
Approved by:				
Date:				
Name:				
Approved by:				

SPX FLOW

RN 501.047.03

Item	Quantity	Description		Included in spare parts (Pos.)	Material	Part no.
1	1	Housing	D41 / 1-6		1.4404	H340122
			D41 / 1-7		1.4404	H340123
			D41 / 1-8		1.4404	H340124
			D42		1.4404	H340121
			D43		1.4404	H340120
			D44		1.4404	H340119
2	1	Upper valve shaft		13,16,25	1.4404	H341269
3	1	Lower valve shaft			1.4404	H340230
4	1	Shaft bearing			1.4404	H340243
5	2	O-ring			EPDM	H77074
6	1	Yoke			1.4301	H340244
7	1	Guide rod		8,15,16	1.4404	H341298
8	2	Retainer ring			1.4310	H14883
9	1	Middle seal			EPDM	H340247
					HNBR	H340248
					FPM	H340294
10	2	Seat seal			EPDM	H173940
					HNBR	H173939
					FPM	H340246
11	2	Seat seal			EPDM	H77611
					HNBR	H170178
					FPM	H77610
11.1	2	PTFE Shaft seal			PTFE	H340295
12	2	Guide ring			Iglidur A500	H340198
13	1	Guide band			Acoflon	H334865
14	2	Quad ring	12,37x 2,62		EPDM	H311646
15	1	Lock nut M10x1			A2	H118903
16	2	Square key DIN6885 - A - 3x3x10			A2	H335171
17	1	Actuator		18,19,20	1.4301	H340197
18	2	O-ring	30 x 2,5		NBR	H337897
19	2	Actuator screw			Iglidur J350	H334376

Item	Quantity	Description	Included in spare parts (Pos.)	Material	Part no.
20	2	V-seal		NBR	H334379
21	3	W-union G1/8" Ø6mm		hard nickel-plated	H208825
22					
23	1	Stop screw		Grivory	H334382
24	1	Lock washer D4		1.4301	H335172
25	1	Safety nut D3		1.4301	H147640
26	1	Thrust ring		1.4057	H123151
27	8	Hex. screw M10 x 20		A2	H340472
28	1	Yoke cover D4	29	1.4301	H341313
29	4	Savetix head screw M6 x 8 washer M6 as set		1.4301	H340632
30					
31	1	Venting plug G-1/8"		PE-Hard	H16507
32	1	Spray connection DE3		PP	H178450
33	1	G-union 10/8-G1/4" with supp. Sleeve cpl.		1.4571	H329696
34	1	CU4 , CU4plus adapter cmpl.		PA6.6 GF30 black	See page 8
35	1	CU43 , CU43plus .		PA6.6 GF30 black	See page 8
36	1	Prox. switch holder D4 cmpl.		PA 6.6 GF30 black	H336751
37	1	Operating cam D4 bottom		1.4523 / 444FR	H334386
38	1	Operating cam D4 top		1.4523 / 444FR	H334387
39	4	Hex. screw		A2-70	H336675
40	1	Spacer		PA 6.6 GF30 black	

Information contained in this document is subject to change without notice and does not represent a commitment on the part of SPX FLOW, Inc.. No part of this document may be reproduced or transmitted in any form or by any means, electronic or mechanical, including photocopying and recording, for any

Spare parts list:

Double seat mix proof valve D4 SL 125-150-6"
DN 125

Date:	11.10.19	08.02.24		
Name:	Sze-Si.	N.Shre		
Approved by:				
Date:				
Name:				
Approved by:				

SPX FLOW

RN 501.047.03

Item	Quantity	Description	Included in spare parts (Pos.)	Material	Part no.
		Pos. 9, 10, 11, 12, 13, 14 available as complete seal kits only			
	1	Seal kit		EPDM	H340575
	1	Seal kit		HNBR	H340576
	1	Seal kit		FPM	H340577

Item	Quantity	Description	Material	Part no.

Information contained in this document is subject to change without notice and does not represent a commitment on the part of SPX FLOW, Inc.. No part of this document may be reproduced or transmitted in any form or by any means, electronic or mechanical, including photocopying and recording, for any

Spare parts list:

Double seat mix proof valve D4 SL 125-150-6"
DN 150

Date:	11.10.19	08.02.24		
Name:	Sze-Si.	N.Shre		
Approved by:				
Date:				
Name:				
Approved by:				

SPX FLOW

RN 501.047.03

Item	Quantity	Description		Included in spare parts (Pos.)	Material	Part no.
1	1	Housing	D41 / 1-6		1.4404	H340135
			D41 / 1-7		1.4404	H340136
			D41 / 1-8		1.4404	H340137
			D42		1.4404	H340134
			D43		1.4404	H340133
			D44		1.4404	H340132
2	1	Upper valve shaft		13,16,25	1.4404	H341270
3	1	Lower valve shaft			1.4404	H340311
4	1	Shaft bearing			1.4404	H340322
5	2	O-ring			EPDM	H77081
6	1	Yoke			1.4301	H340323
7	1	Guide rod		8,15,16	1.4404	H341299
8	2	Retainer ring			1.4310	H14883
9	1	Middle seal			EPDM	H340325
					HNBR	H340326
					FPM	H340327
10	2	Seat seal			EPDM	H173739
					HNBR	H173738
					FPM	H338070
11	2	Seat seal			EPDM	H77628
					HNBR	H170177
					FPM	H77627
11.1	2	PTFE Shaft seal			PTFE	H340328
12	2	Guide ring			Iglidur A500	H340182
13	1	Guide band			Acoflon	H334865
14	2	Quad ring	12,37x 2,62		EPDM	H311646
15	1	Lock nut M10x1			A2	H118903
16	2	Square key DIN6885 - A - 3x3x10			A2	H335171
17	1	Actuator		18,19,20	1.4301	H340181
18	2	O-ring	30 x 2,5		NBR	H337897
19	2	Actuator screw			Iglidur J350	H334376

Item	Quantity	Description	Included in spare parts (Pos.)	Material	Part no.
20	2	V-seal		NBR	H334379
21	3	W-union G1/8" Ø6mm		hard nickel-plated	H208825
22					
23	1	Stop screw		Grivory	H334382
24	1	Lock washer D4		1.4301	H335172
25	1	Safety nut D3		1.4301	H147640
26	1	Thrust ring		1.4057	H123151
27	8	Hex. screw M10 x 20		A2	H340472
28	1	Yoke cover D4	29	1.4301	H341314
29	4	Savetix head screw M6 x 8 washer M6 as set		1.4301	H340632
30					
31	1	Venting plug G-1/8"		PE-Hard	H16507
32	1	Spray connection DE3		PP	H200320
33	1	G-union 10/8-G1/4" with supp. Sleeve cpl.		1.4571	H329696
34	1	CU4 , CU4plus adapter cmpl.		PA6.6 GF30 black	See page 8
35	1	CU43 , CU43plus .		PA6.6 GF30 black	See page 8
36	1	Prox. switch holder D4 cmpl.		PA 6.6 GF30 black	H336751
37	1	Operating cam D4 bottom		1.4523 / 444FR	H334386
38	1	Operating cam D4 top		1.4523 / 444FR	H334387
39	4	Hex. screw		A2-70	H340751
40	1	Spacer		PA 6.6 GF30 black	H340179

Information contained in this document is subject to change without notice and does not represent a commitment on the part of SPX FLOW, Inc.. No part of this document may be reproduced or transmitted in any form or by any means, electronic or mechanical, including photocopying and recording, for any

Spare parts list:

Double seat mix proof valve D4 SL 125-150-6"
DN 150

Date:	11.10.19	08.02.24		
Name:	Sze-Si.	N.Shre		
Approved by:				
Date:				
Name:				
Approved by:				

SPX FLOW

RN 501.047.03

Item	Quantity	Description	Included in spare parts (Pos.)	Material	Part no.
		Pos. 9, 10, 11, 12, 13, 14 available as complete seal kits only			
	1	Seal kit		EPDM	H340578
	1	Seal kit		HNBR	H340579
	1	Seal kit		FPM	H340580

Item	Quantity	Description	Material	Part no.

Information contained in this document is subject to change without notice and does not represent a commitment on the part of SPX FLOW, Inc.. No part of this document may be reproduced or transmitted in any form or by any means, electronic or mechanical, including photocopying and recording, for any

Spare parts list:

Double seat mix proof valve D4 SL 125-150-6"
6"

Date:	11.10.19	08.02.24		
Name:	Sze-Si.	N.Shre		
Approved by:				
Date:				
Name:				
Approved by:				

SPX FLOW

RN 501.047.03

Item	Quantity	Description		Included in spare parts (Pos.)	Material	Part no.
1	1	Housing	D41 / 1-6		1.4404	H340141
			D41 / 1-7		1.4404	H340142
			D41 / 1-8		1.4404	H340143
			D42		1.4404	H340140
			D43		1.4404	H340139
			D44		1.4404	H340138
2	1	Upper valve shaft		13,16,25	1.4404	H341270
3	1	Lower valve shaft			1.4404	H340311
4	1	Shaft bearing			1.4404	H340322
5	2	O-ring			EPDM	H77081
6	1	Yoke			1.4301	H340323
7	1	Guide rod		8,15,16	1.4404	H341299
8	2	Retainer ring			1.4310	H14883
9	1	Middle seal			EPDM	H340325
					HNBR	H340326
					FPM	H340327
10	2	Seat seal			EPDM	H173739
					HNBR	H173738
					FPM	H338070
11	2	Seat seal			EPDM	H77628
					HNBR	H170177
					FPM	H77627
11.1	2	PTFE Shaft seal			PTFE	H340328
12	2	Guide ring			Iglidur A500	H340182
13	1	Guide band			Acoflon	H334865
14	2	Quad ring	12,37x 2,62		EPDM	H311646
15	1	Lock nut M10x1			A2	H118903
16	2	Square key DIN6885 - A - 3x3x10			A2	H335171
17	1	Actuator		18,19,20	1.4301	H340181
18	2	O-ring	30 x 2,5		NBR	H337897
19	2	Actuator screw			Iglidur J350	H334376

Item	Quantity	Description	Included in spare parts (Pos.)	Material	Part no.
20	2	V-seal		NBR	H334379
21	3	W-union G1/8" Ø6mm		hard nickel-plated	H208825
22					
23	1	Stop screw		Grivory	H334382
24	1	Lock washer D4		1.4301	H335172
25	1	Safety nut D3		1.4301	H147640
26	1	Thrust ring		1.4057	H123151
27	8	Hex. screw M10 x 20		A2	H340472
28	1	Yoke cover D4	29	1.4301	H341314
29	4	Savetix head screw M6 x 8 washer M6 as set		1.4301	H340632
30					
31	1	Venting plug G-1/8"		PE-Hard	H16507
32	1	Spray connection DE3		PP	H200320
33	1	G-union 10/8-G1/4" with supp. Sleeve cpl.		1.4571	H329696
34	1	CU4 , CU4plus adapter cmpl.		PA6.6 GF30 black	See page 8
35	1	CU43 , CU43plus .		PA6.6 GF30 black	See page 8
36	1	Prox. switch holder D4 cmpl.		PA 6.6 GF30 black	H336751
37	1	Operating cam D4 bottom		1.4523 / 444FR	H334386
38	1	Operating cam D4 top		1.4523 / 444FR	H334387
39	4	Hex. screw		A2-70	H340751
40	1	Spacer		PA 6.6 GF30 black	H340179

Information contained in this document is subject to change without notice and does not represent a commitment on the part of SPX FLOW, Inc.. No part of this document may be reproduced or transmitted in any form or by any means, electronic or mechanical, including photocopying and recording, for any

Spare parts list:

Double seat mix proof valve D4 SL 125-150-6"
6"

Date:	11.10.19	08.02.24		
Name:	Sze-Si.	N.Shre		
Approved by:				
Date:				
Name:				
Approved by:				

SPX FLOW

RN 501.047.03

Item	Quantity	Description	Included in spare parts (Pos.)	Material	Part no.
		Pos. 9, 10, 11, 12, 13, 14 available as complete seal kits only			
	1	Seal kit		EPDM	H340578
	1	Seal kit		HNBR	H340579
	1	Seal kit		FPM	H340580

Item	Quantity	Description	Material	Part no.

Information contained in this document is subject to change without notice and does not represent a commitment on the part of SPX FLOW, Inc.. No part of this document may be reproduced or transmitted in any form or by any means, electronic or mechanical, including photocopying and recording, for any

Spare parts list:

Double seat mix proof valve D4 SL Control unit and adapter

Date:	11.10.19	08.02.24		
Name:	Sze-Si.	N.Shre		
Approved by:				
Date:				
Name:				
Approved by:				

SPX FLOW

RN 501.047.03

Item	Quantity	Description	Air connections	Material	Part no.
34		**CU4 adapter D4 SL**			
	1	CU4 D4 adapter cmpl.	/	PA 6.6 GF30 black	H337098
35		**CU4 Control Units**			
	1	CU43 D4 DC	6mm	PA 6.6 GF30 black	H336955
	1	CU43 D4 M12 DC	6mm	PA 6.6 GF30 black	H341343
	1	CU43 D4 AS-i Ext.	6mm	PA 6.6 GF30 black	H336957
	1	CU43 D4 M12 AS-i Ext.	6mm	PA 6.6 GF30 black	H338897
	1	CU43 D4 AS-i Std.	6mm	PA 6.6 GF30 black	H338152
	1	CU43 D4 M12 AS-i Std.	6mm	PA 6.6 GF30 black	H338899
	1	CU43 D4 DC	1/4" OD	PA 6.6 GF30 black	H336960
	1	CU43 D4 M12 DC	1/4" OD	PA 6.6 GF30 black	H341352
	1	CU43 D4 AS-i Ext.	1/4" OD	PA 6.6 GF30 black	H336962
	1	CU43 D4 M12 AS-i Ext.	1/4" OD	PA 6.6 GF30 black	H338901
	1	CU43 D4 AS-i Std.	1/4" OD	PA 6.6 GF30 black	H338153
	1	CU43 D4 M12 AS-i Std.	1/4" OD	PA 6.6 GF30 black	H338903

Item	Quantity	Description	Air connections	Material	Part no.
34		**CU4plus adapter D4 SL**			
	1	CU4plus D4 V2 adapter cmpl.		PA6.6 GF30 black	H341891
35		**CU4 Control Units**			
	1	CU43plus D4 V2 AS-i Ext.	6mm	PA 6.6 GF30 black	H338822
	1	CU43plus D4 V2 M12 AS-i Ext.	6mm	PA 6.6 GF30 black	H338867
	1	CU43plus-D4-M12 IO-LINK	6mm	PA 6.6 GF30 black	H345134
	1	CU43plus-D4-M12 AS-I V5	6mm	PA 6.6 GF30 black	H348035
	1	CU43plus-D4-M12 Direct Connect	6mm	PA 6.6 GF30 black	H342472
	1	CU43plus-D4-Direct Connect	6mm	PA 6.6 GF30 black	H342452
	1	CU43plus-D4-M12 IO-LINK	1/4"OD	PA 6.6 GF30 black	H345135
	1	CU43plus-D4-M12 AS-I V5	1/4"OD	PA 6.6 GF30 black	H348036
	1	CU43plus D4 V2 AS-i Ext.	1/4" OD	PA 6.6 GF30 black	H338826
	1	CU43plus D4 V2 M12 AS-i Ext.	1/4" OD	PA 6.6 GF30 black	H338871
	1	CU43plus-D4-M12 Direct Connect	1/4" OD	PA 6.6 GF30 black	H342473
	1	CU43plus-D4-Direct Connect	1/4" OD	PA 6.6 GF30 black	H342453

APV D4 / D4 SL

DOPPELSITZ MIX PROOF VENTILE

SPX FLOW

Design Center

Gottlieb-Daimler-Straße 13

D-59439 Holzwickede, Germany

P: (+49) (0) 2301-9186-0

F: (+49) (0) 2301-9186-300

SPX FLOW, Inc.

Production

611 Sugar Creek Road

Delavan, WI 53115, USA

P: (+1) 262 728 1900 or (800) 252 5200

F: (+1) 262 728 4904 or (800) 252 5012

E: wcb@spxflow.com

SPX FLOW

Production

Stanisława Jana Rolbieskiego 2

PL- Bydgoszcz 85-862, Poland

P: (+48) 52 566 76 00

F: (+48) 52 525 99 09

SPX FLOW

Production

Fengjin Road No.666

Nanqiao Zhen, Fengxian, Shanghai China

P: (+86) 21 6715 8181

F: (+86) 21 6715 8282

SPX FLOW behält sich das Recht vor, ohne vorherige Ankündigung oder Verpflichtung, technische Neuerungen und Werkstoffänderungen vorzunehmen.

Die in diesem Dokument genannten Konstruktionsmerkmale, Werkstoffe und Maße dienen lediglich Ihrer Information. Die Richtigkeit der Angaben ist ohne weitere schriftliche Bestätigung nicht garantiert. Zur Verfügbarkeit der Produkte kontaktieren Sie bitte Ihren Vertriebspartner vor Ort.
Zu weiteren Informationen besuchen Sie unsere Website: www.spxflow.com

Ausstellungsdatum: 09/2020 - Übersetzung der Originalbetriebsanleitung

COPYRIGHT ©2020 SPX FLOW, Inc.